smarterion

SCHWEIZER LED KOMPETENZ

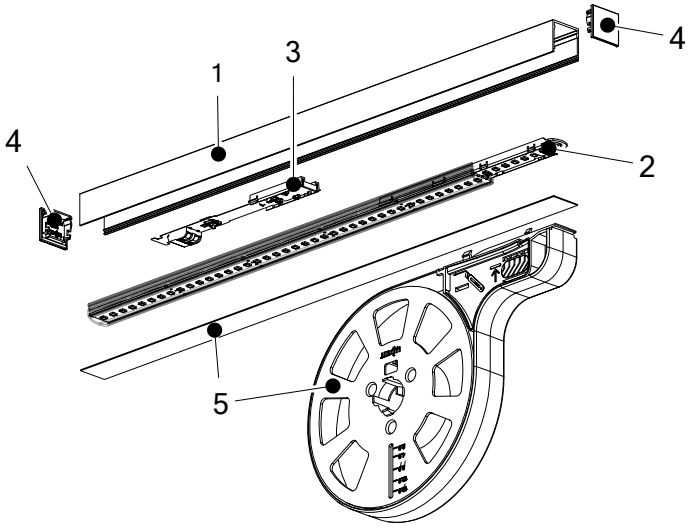

Item	Art. No.	Type
1	1007651	Profile 20 anodized
	1007664	Profile 20 white
	1007665	Profile 20 black
2	1007652	LED Module 827
	1007653	LED Module 830
	1008062	LED Module 835
	1007654	LED Module 840
3	1007669	Connector single White
4	1007745	End caps silver
	1007746	End caps white
	1007744	End caps black
5	1007672	Diffuser 20 opal
	1007693	Flex Connector

smarterion

SCHWEIZER LED KOMPETENZ

1

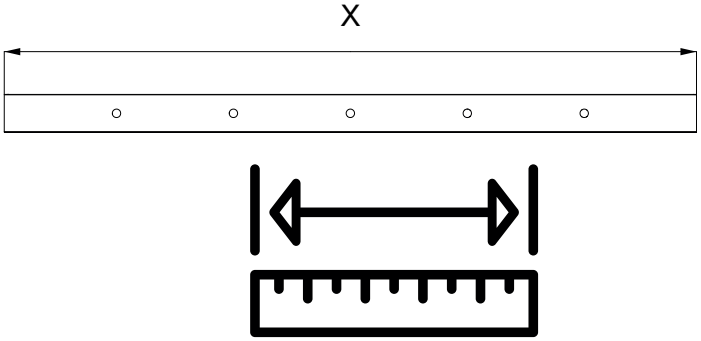

2

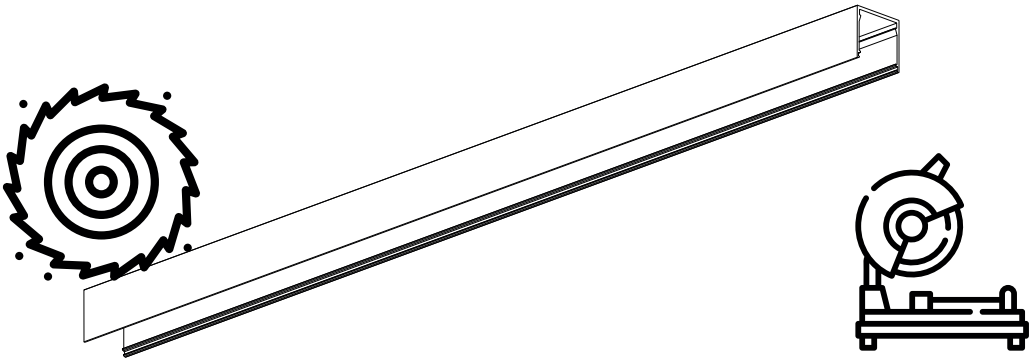

3

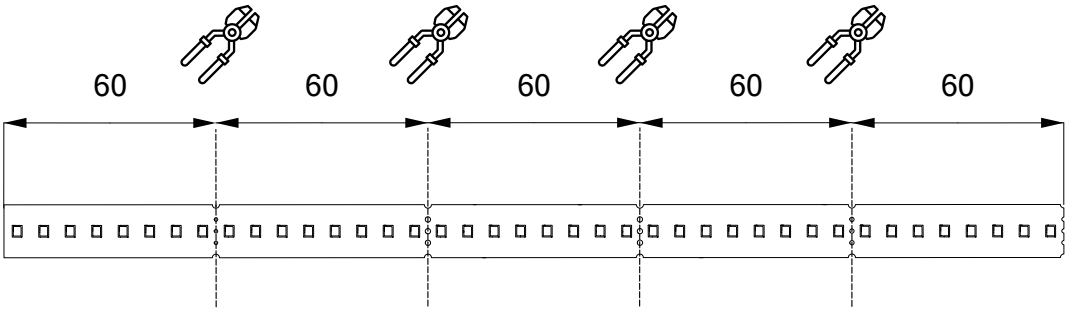

4

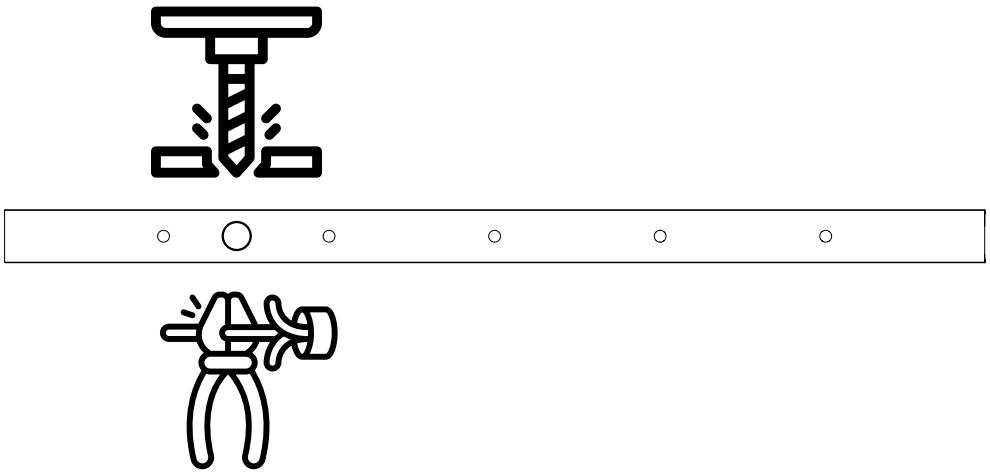

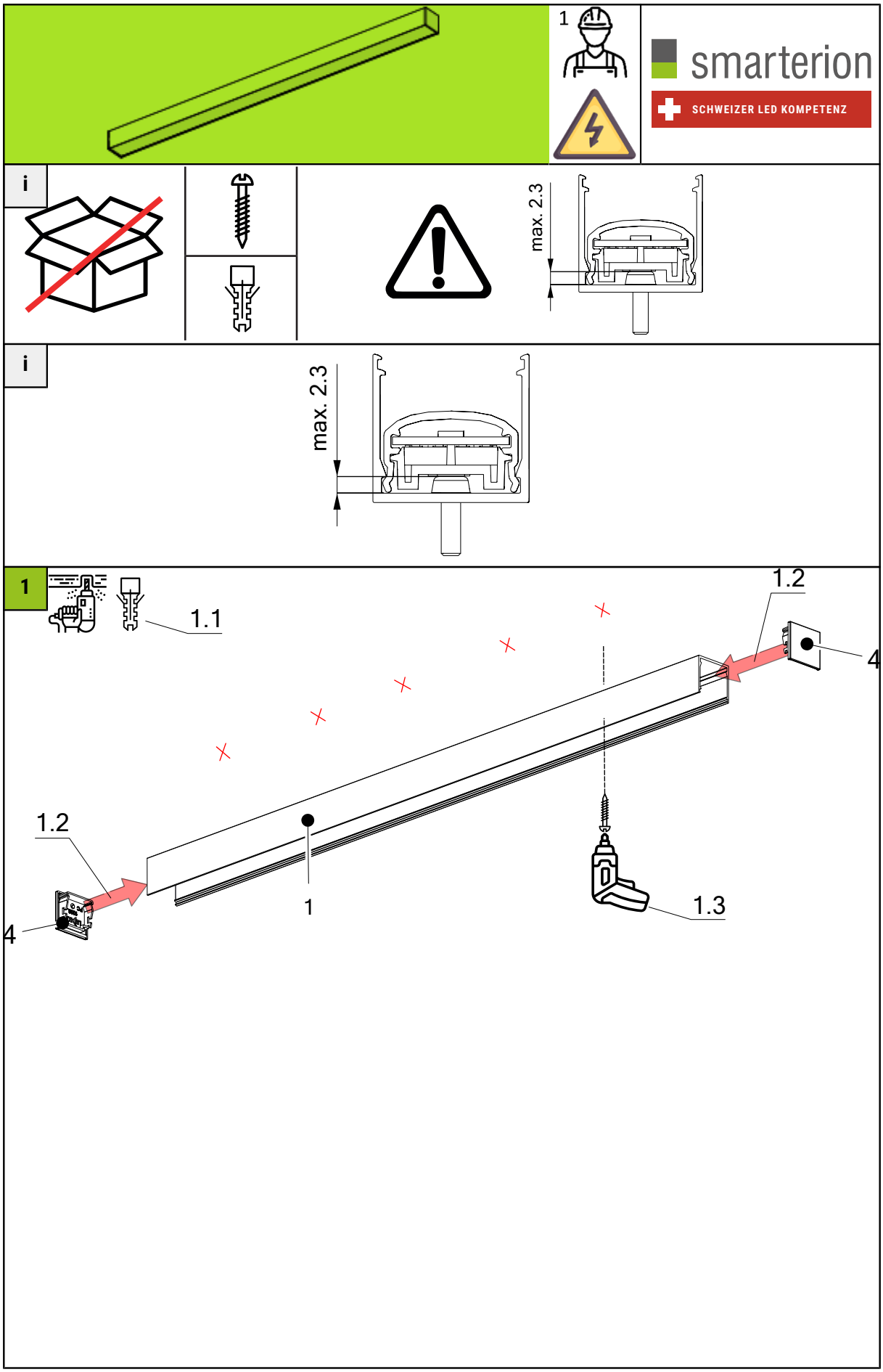
1
smarterion
SCHWEIZER LED KOMPETENZ
i
max. 2.3
i
max. 2.3
1
1.1
1.2
4
1.2
4
1
1.3

2

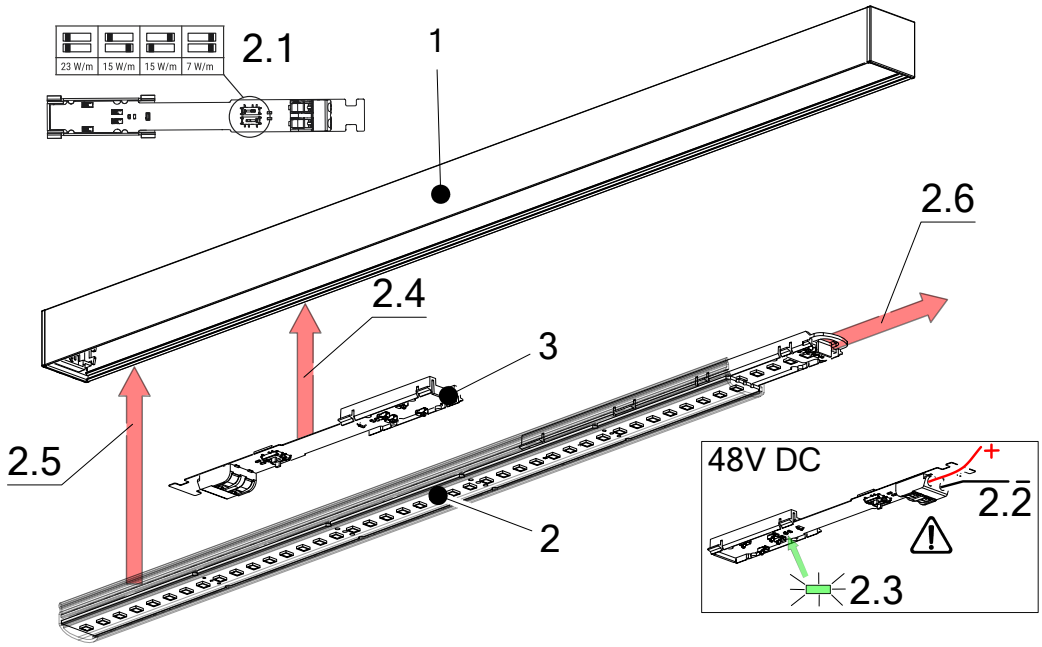

i

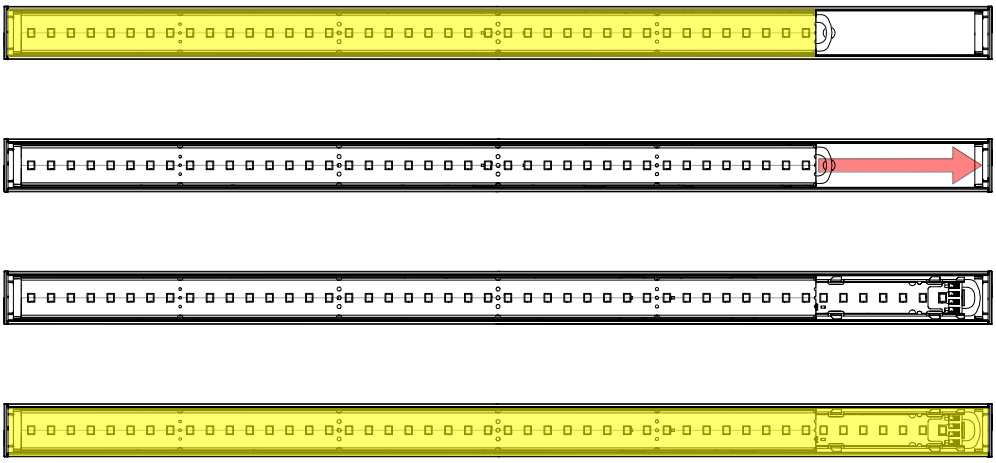

i

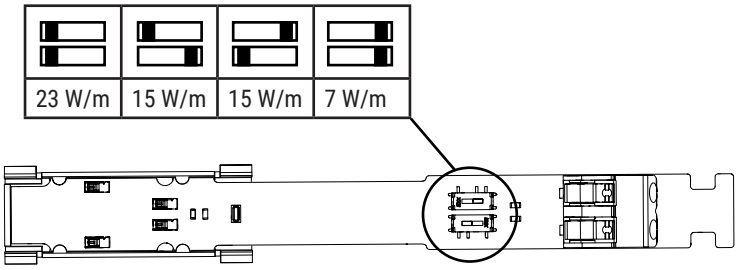

Cable length (1.5 mm²)	7W/m	15W/m	23W/m
1 m	21 m	13 m	9 m
2 m	21 m	13 m	9 m
5 m	20 m	13 m	9 m
10 m	19 m	12 m	8 m
20 m	18 m	11 m	7 m

3

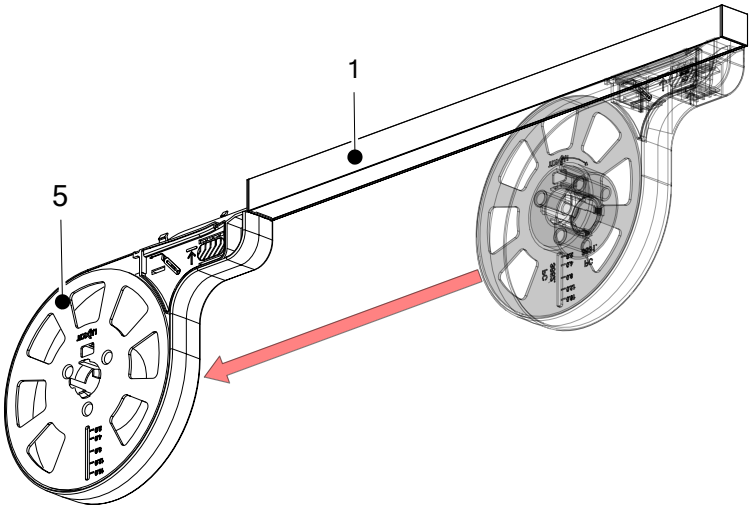

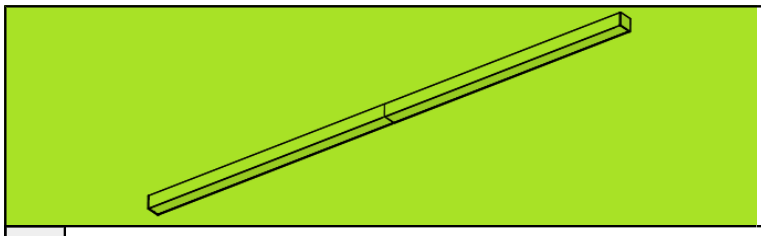

1

smarterion

SCHWEIZER LED KOMPETENZ

i

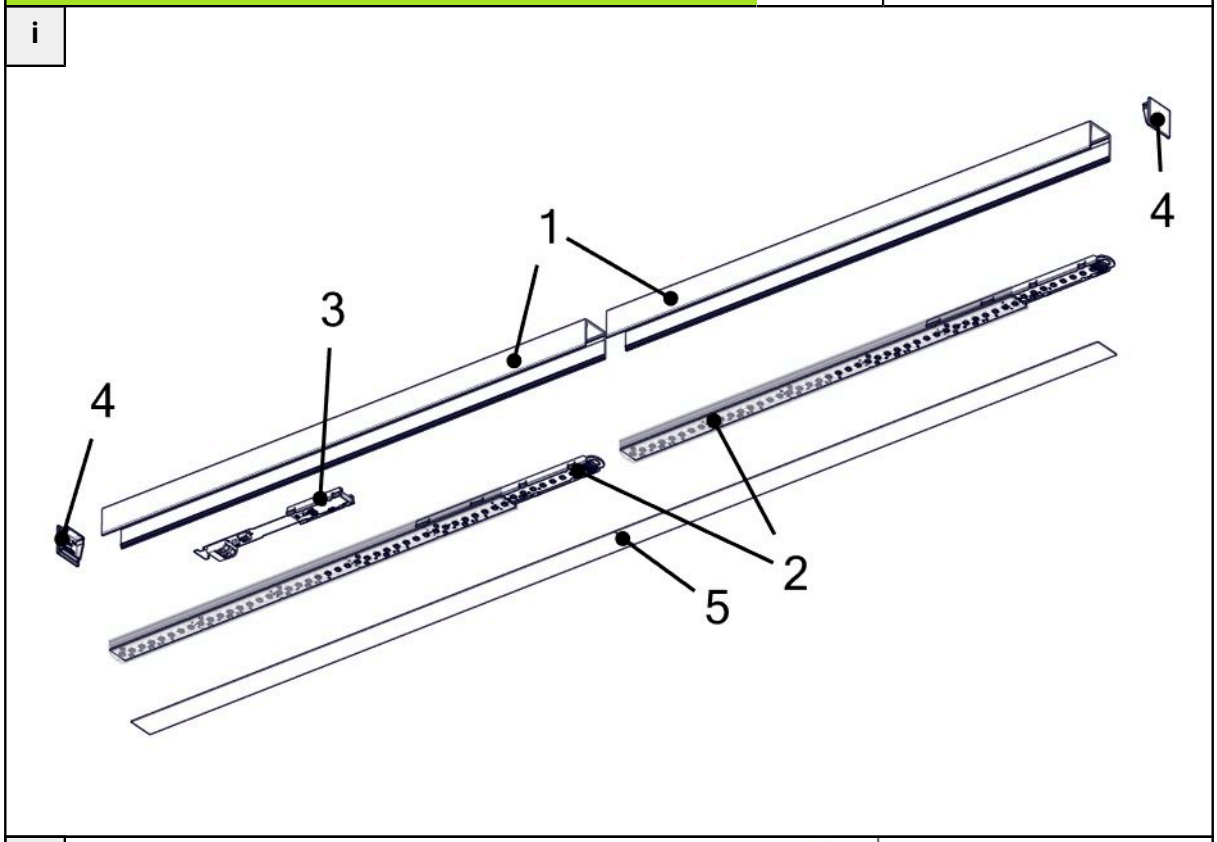

i

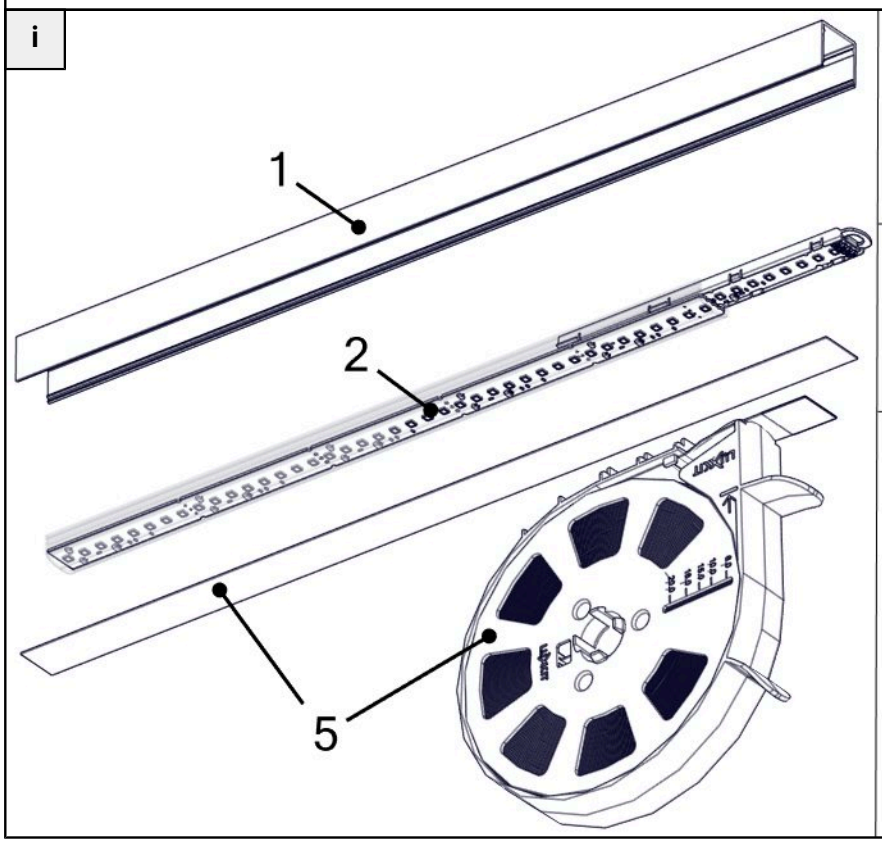

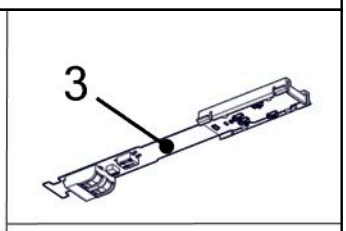

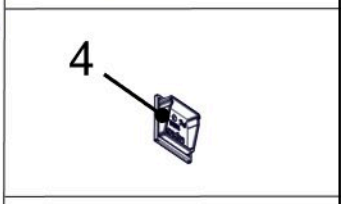

1

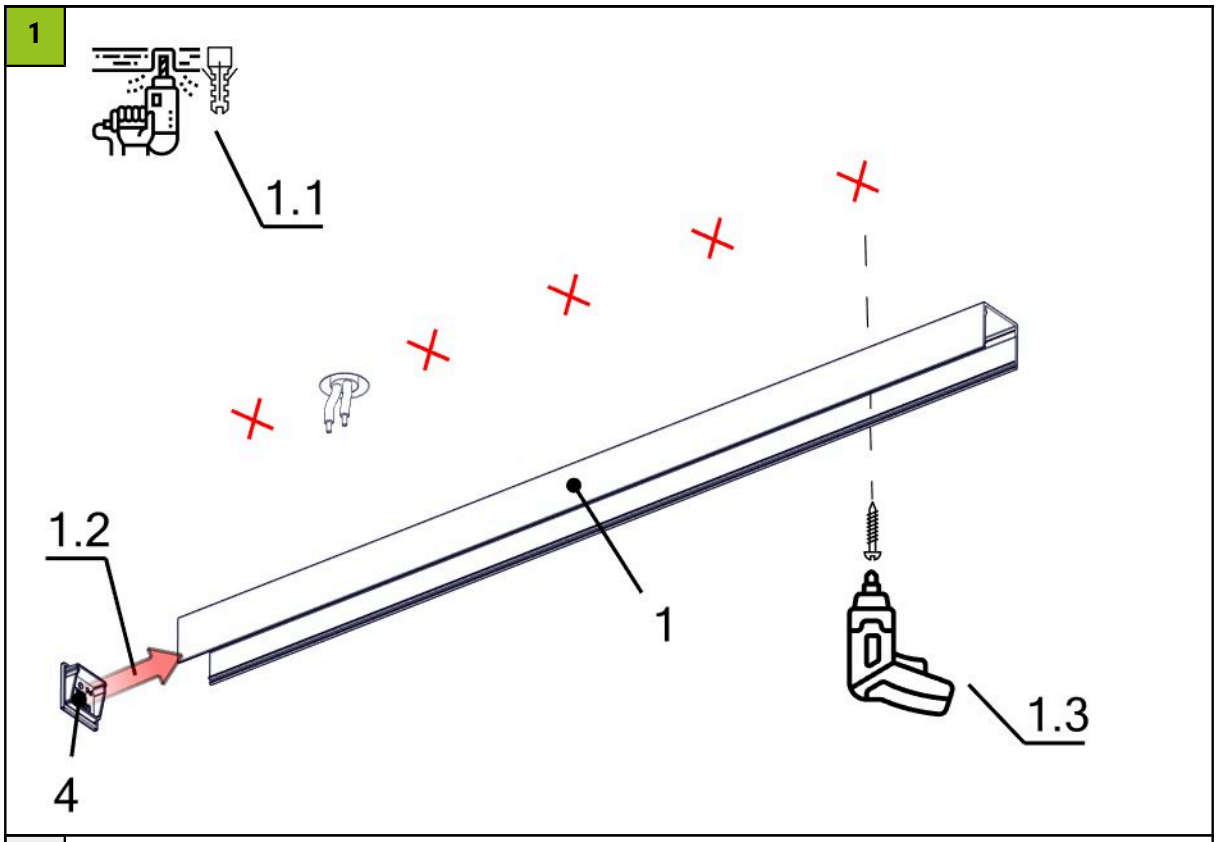

i

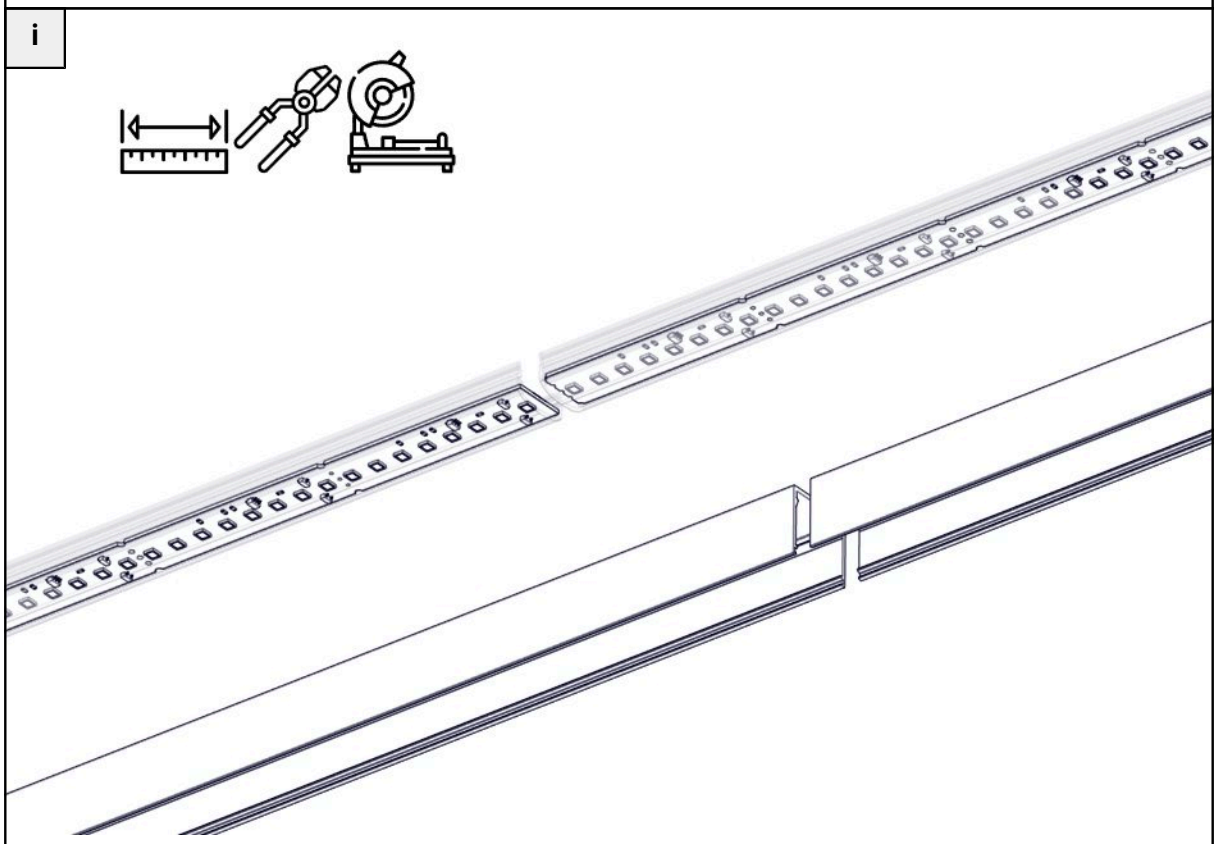

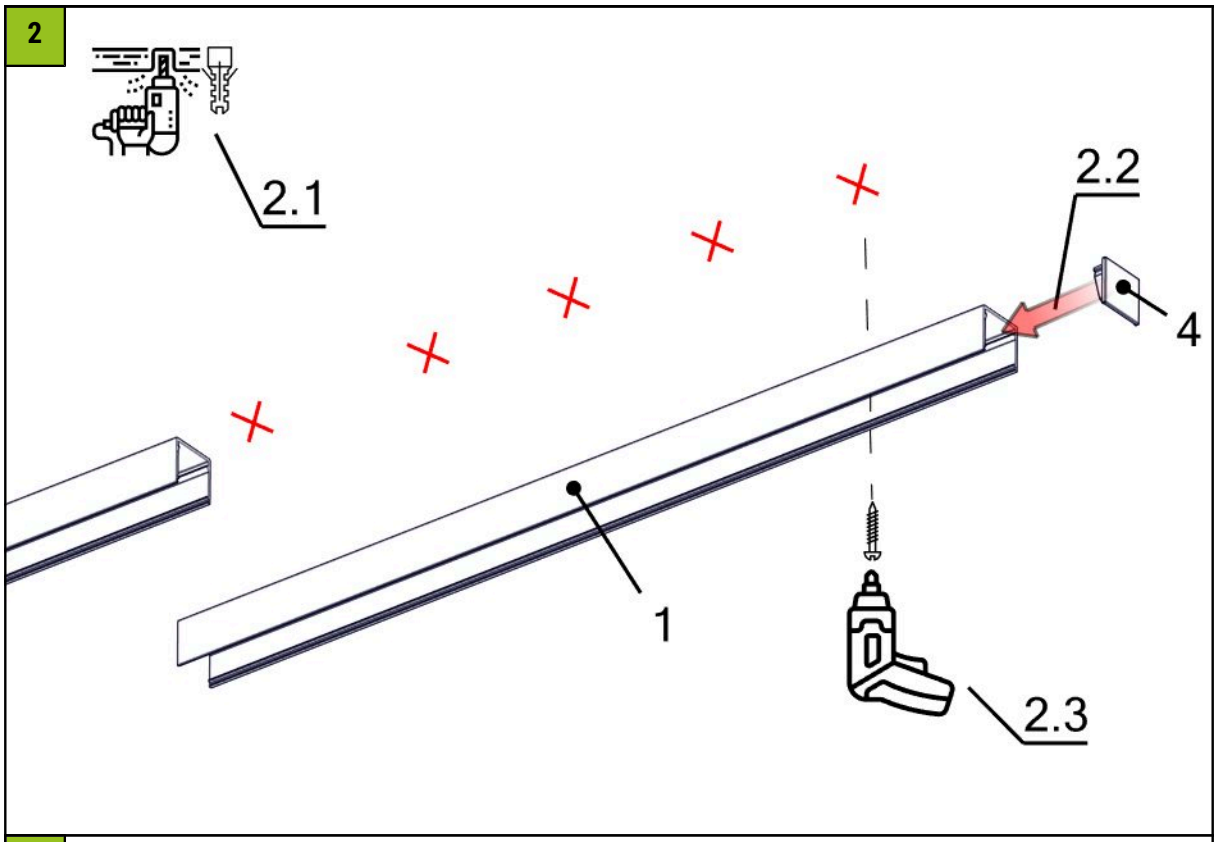
2
2.1
2.2
4
1
2.3

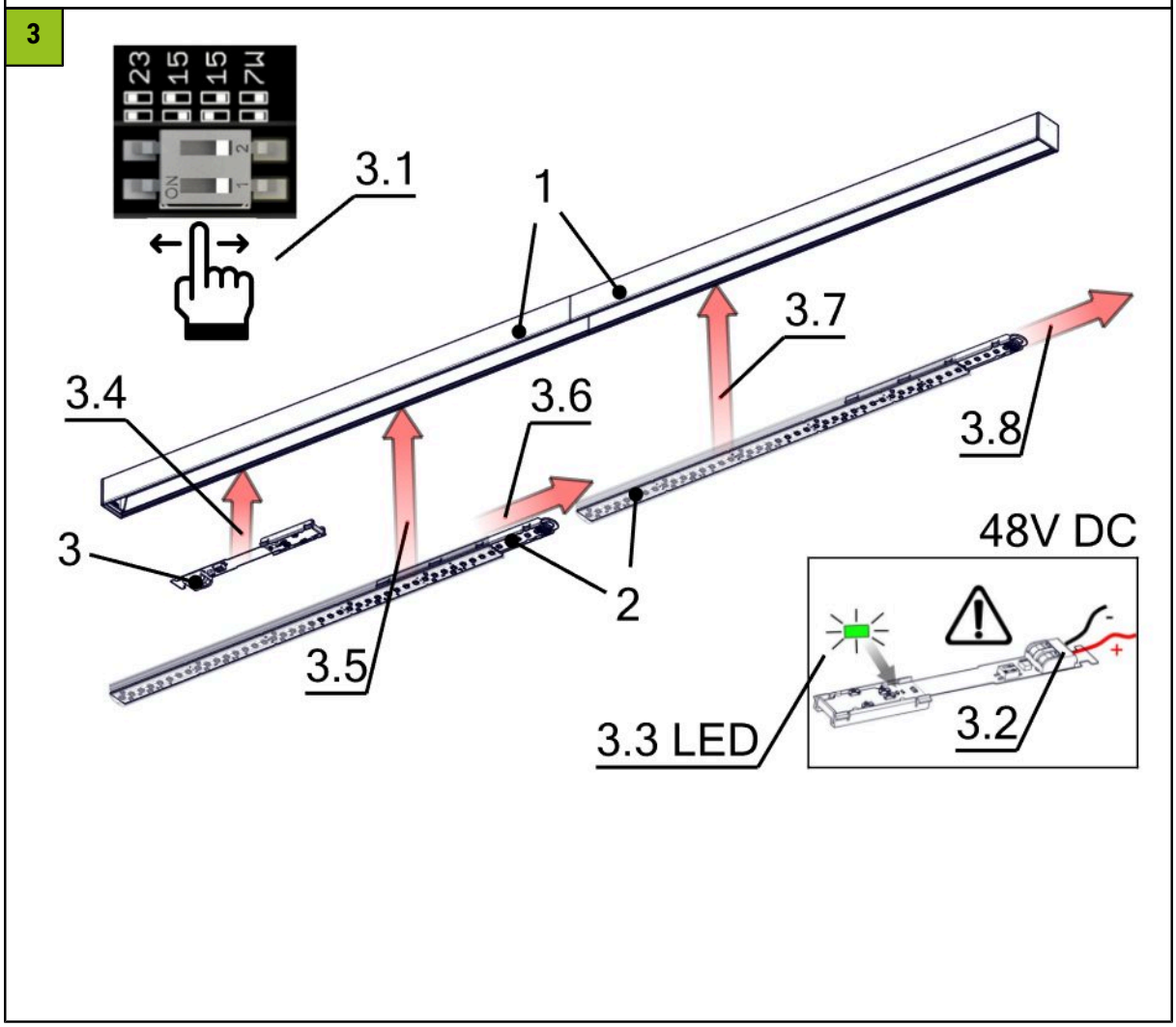
3
23
15
15
7W
ON
3.1
1
3.7
3.4
3.6
3.8
3
2
3.5
48V DC
3.3 LED
3.2

i

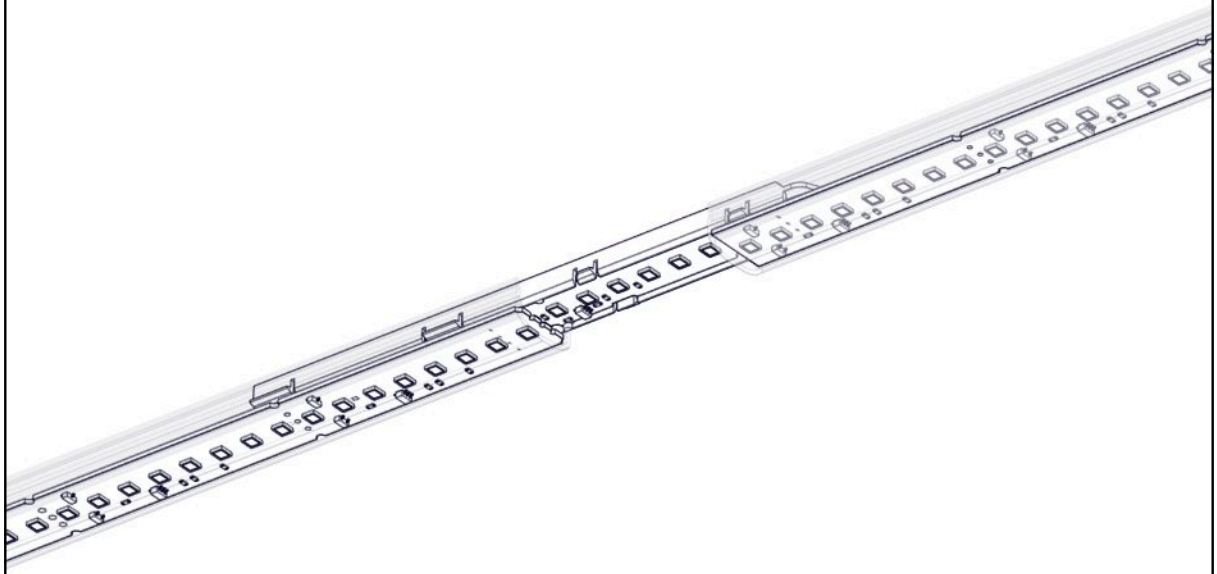

4

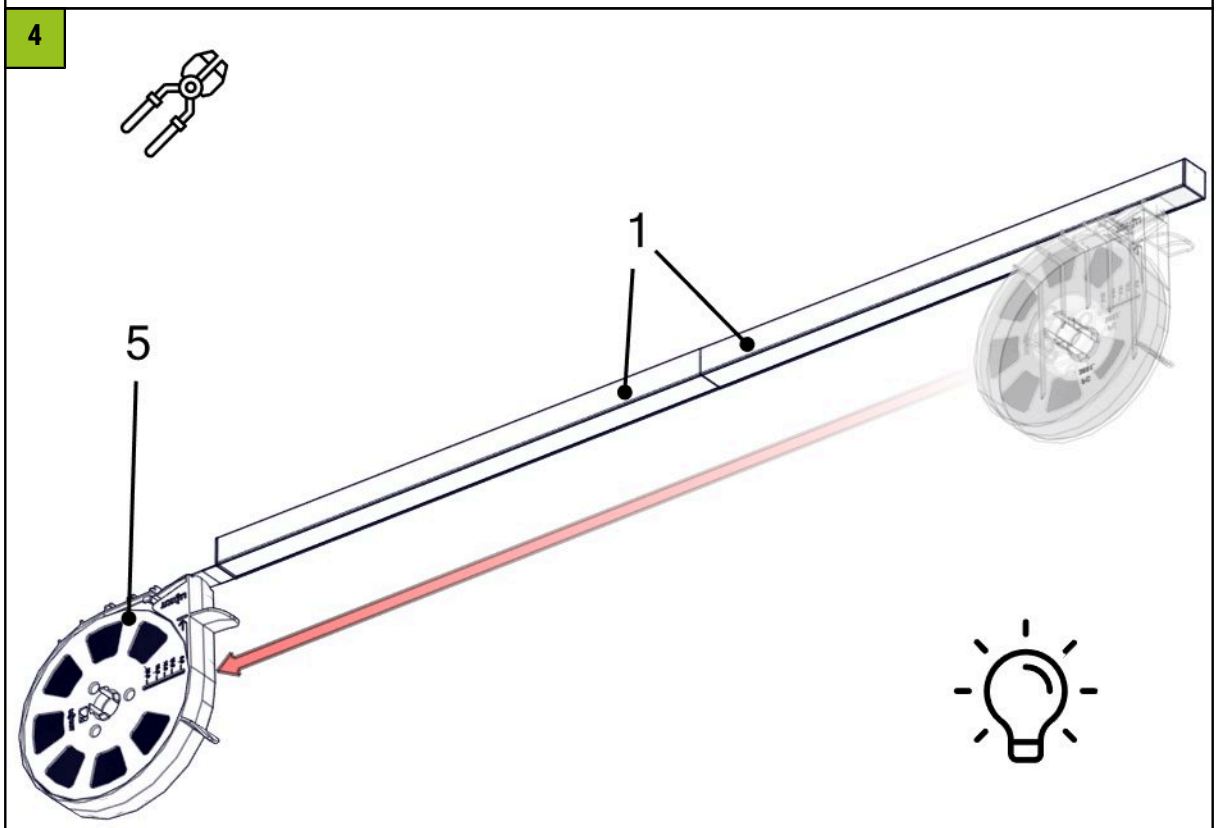

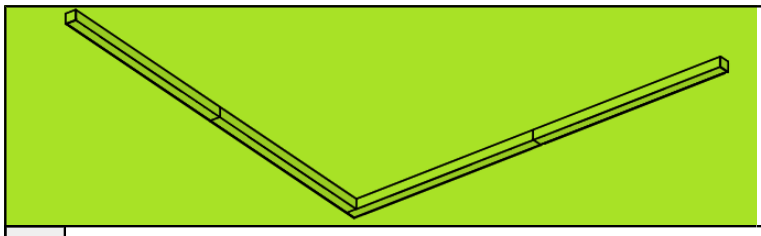

1

smarterion

SCHWEIZER LED KOMPETENZ

i

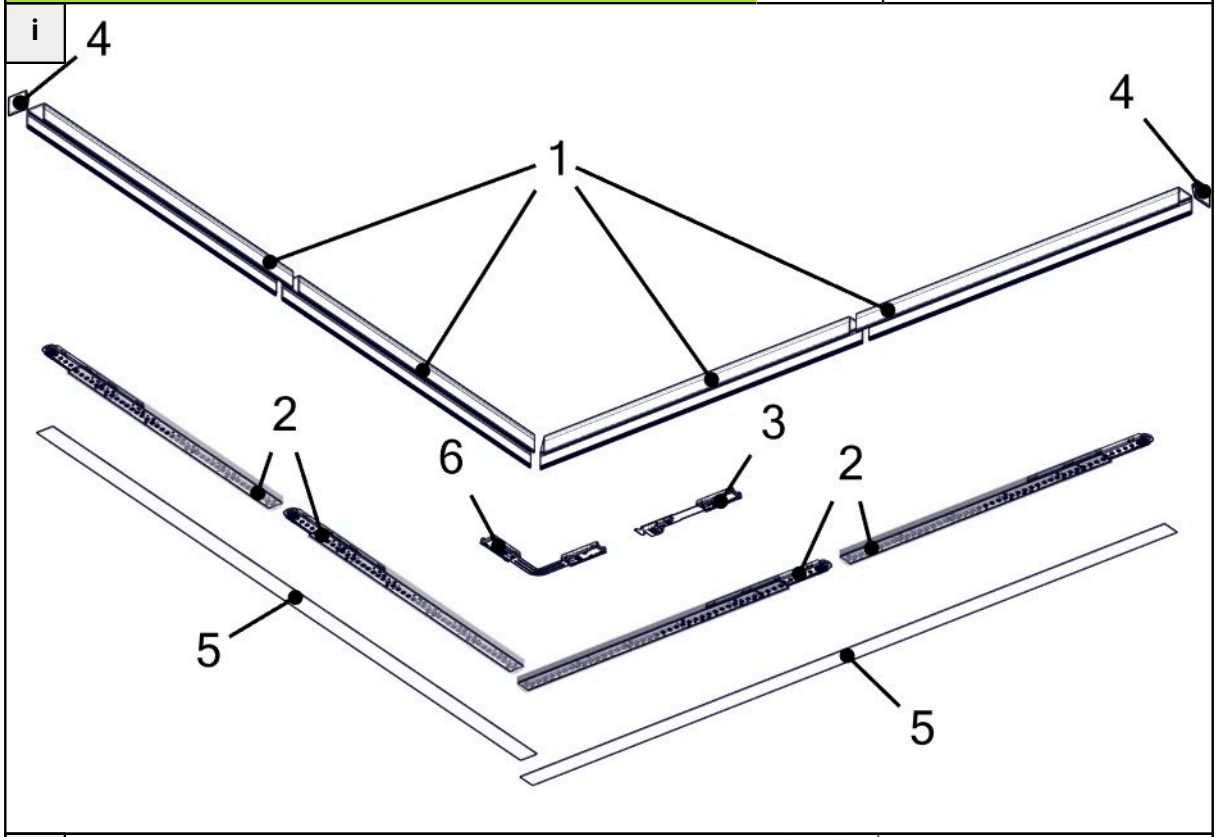

i

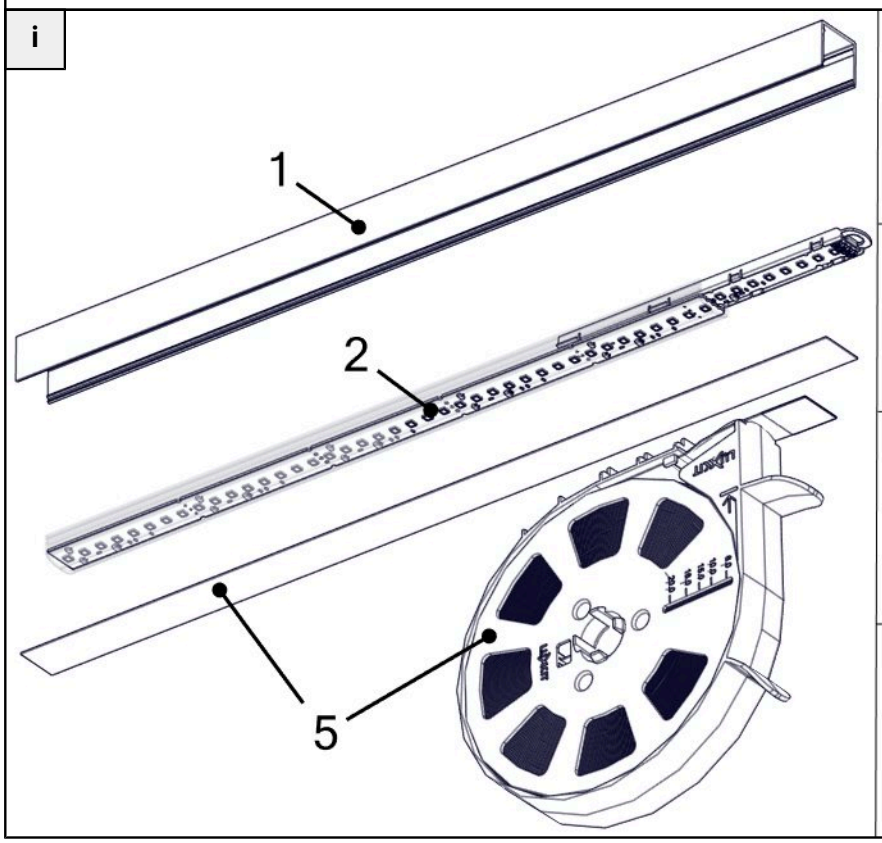

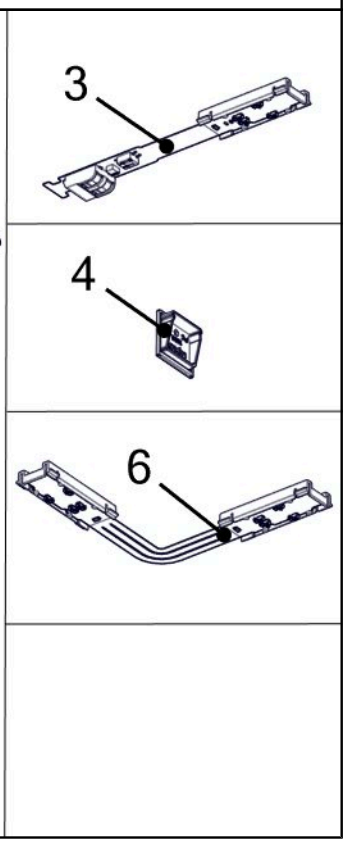

1

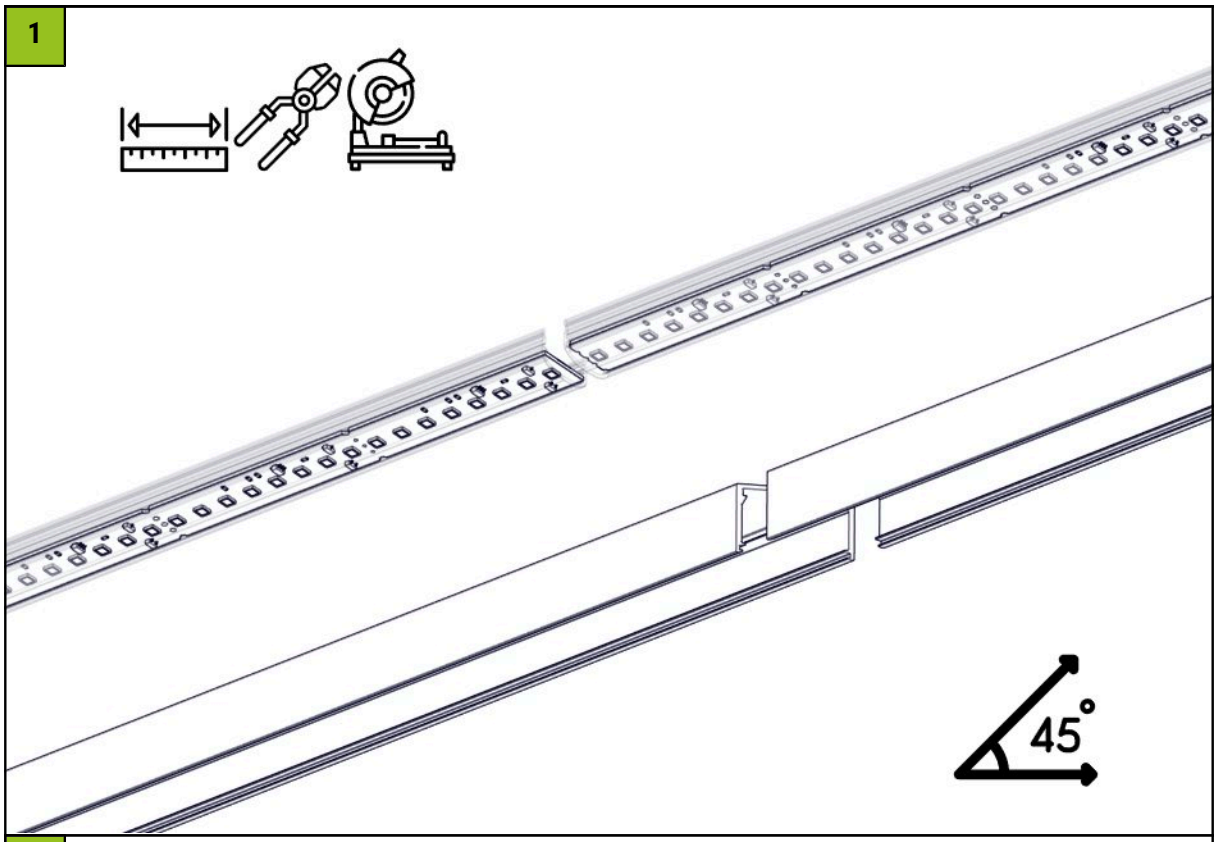

2

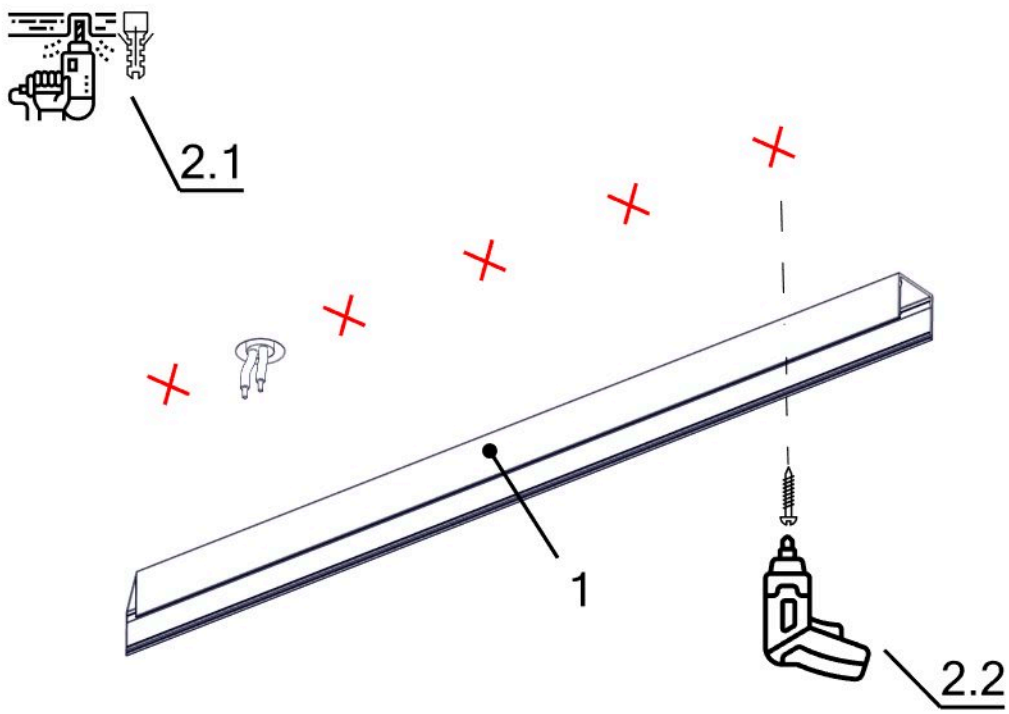

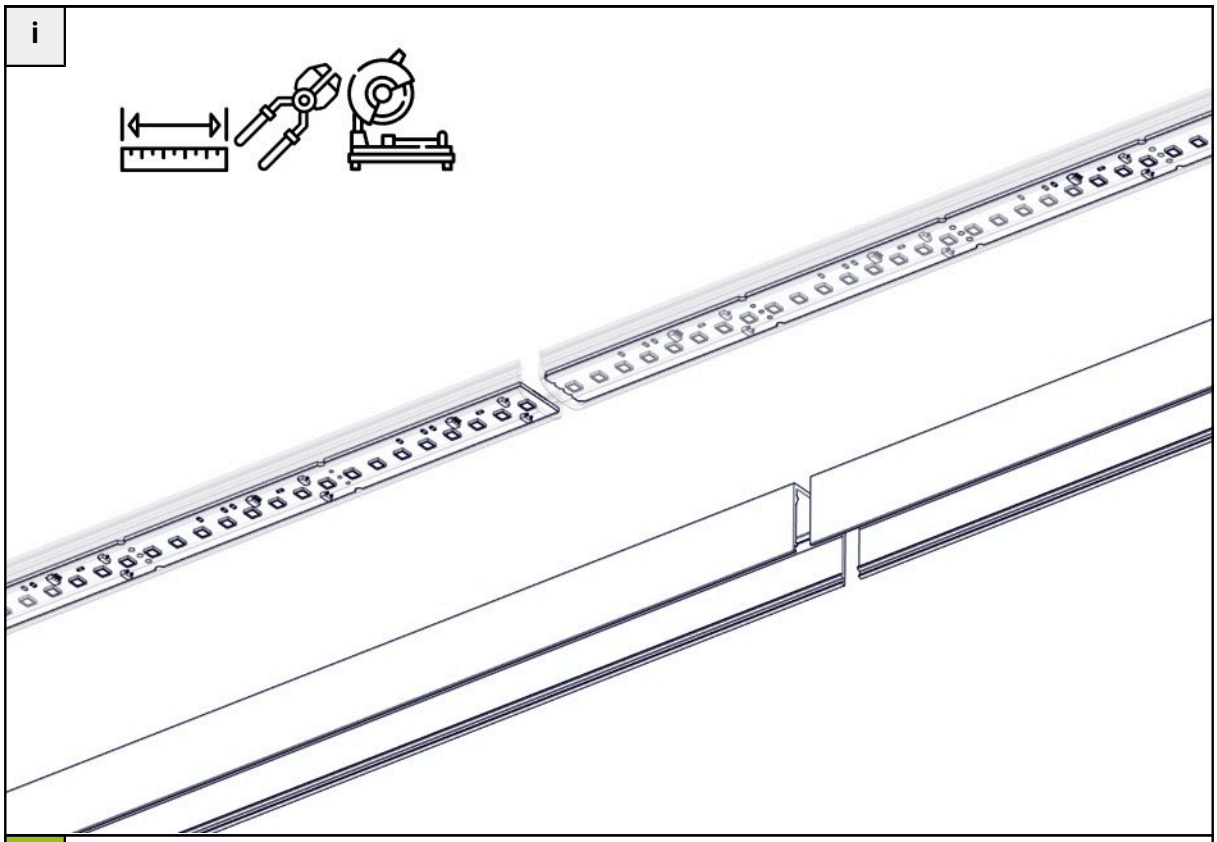
i

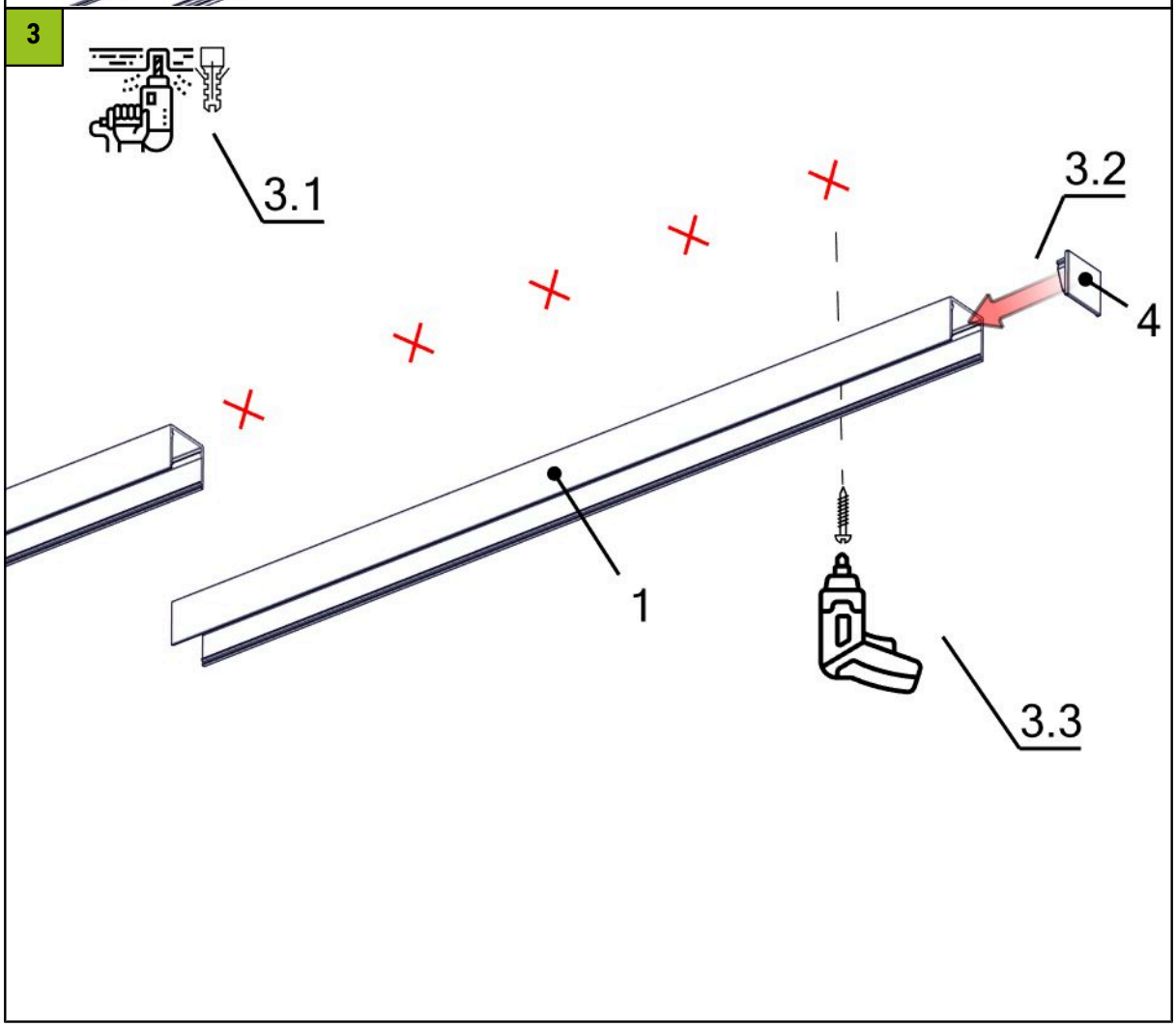
3
3.1
3.2
4
1
3.3

4

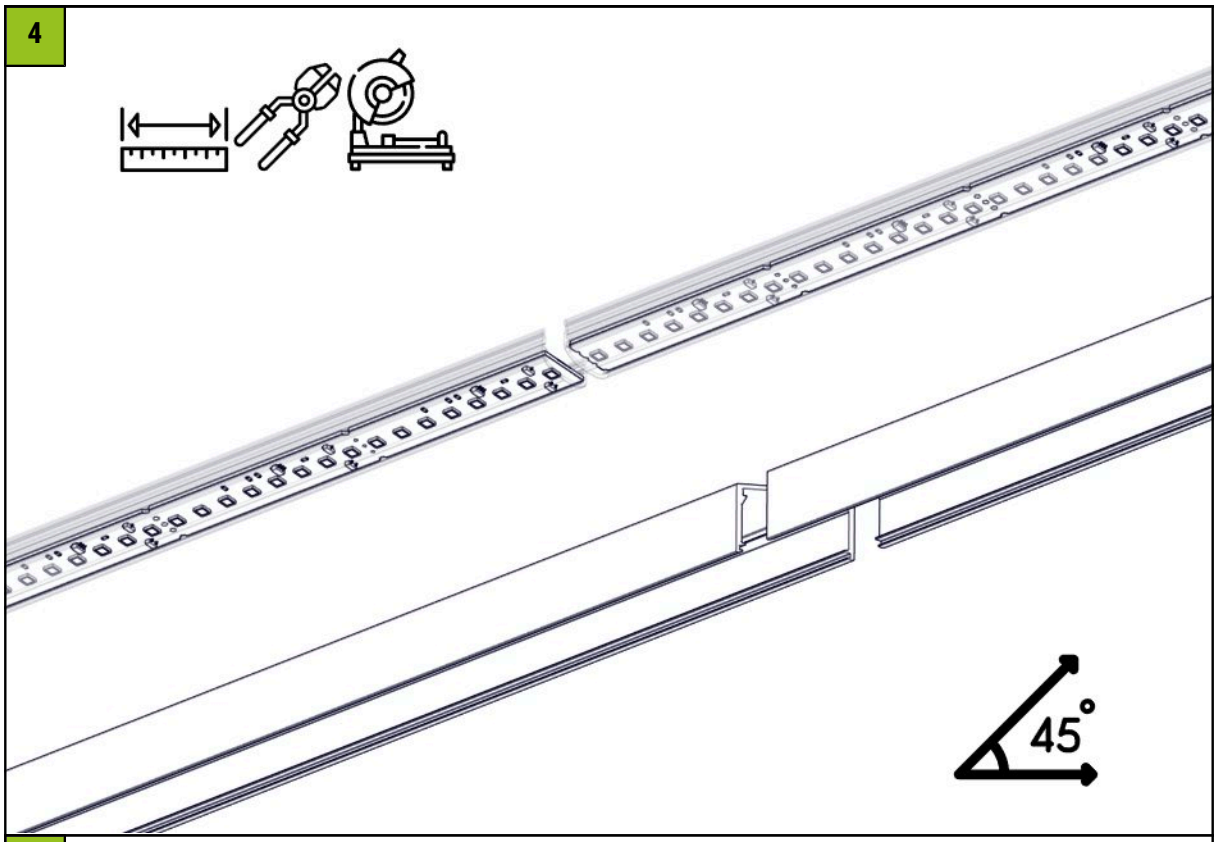

5

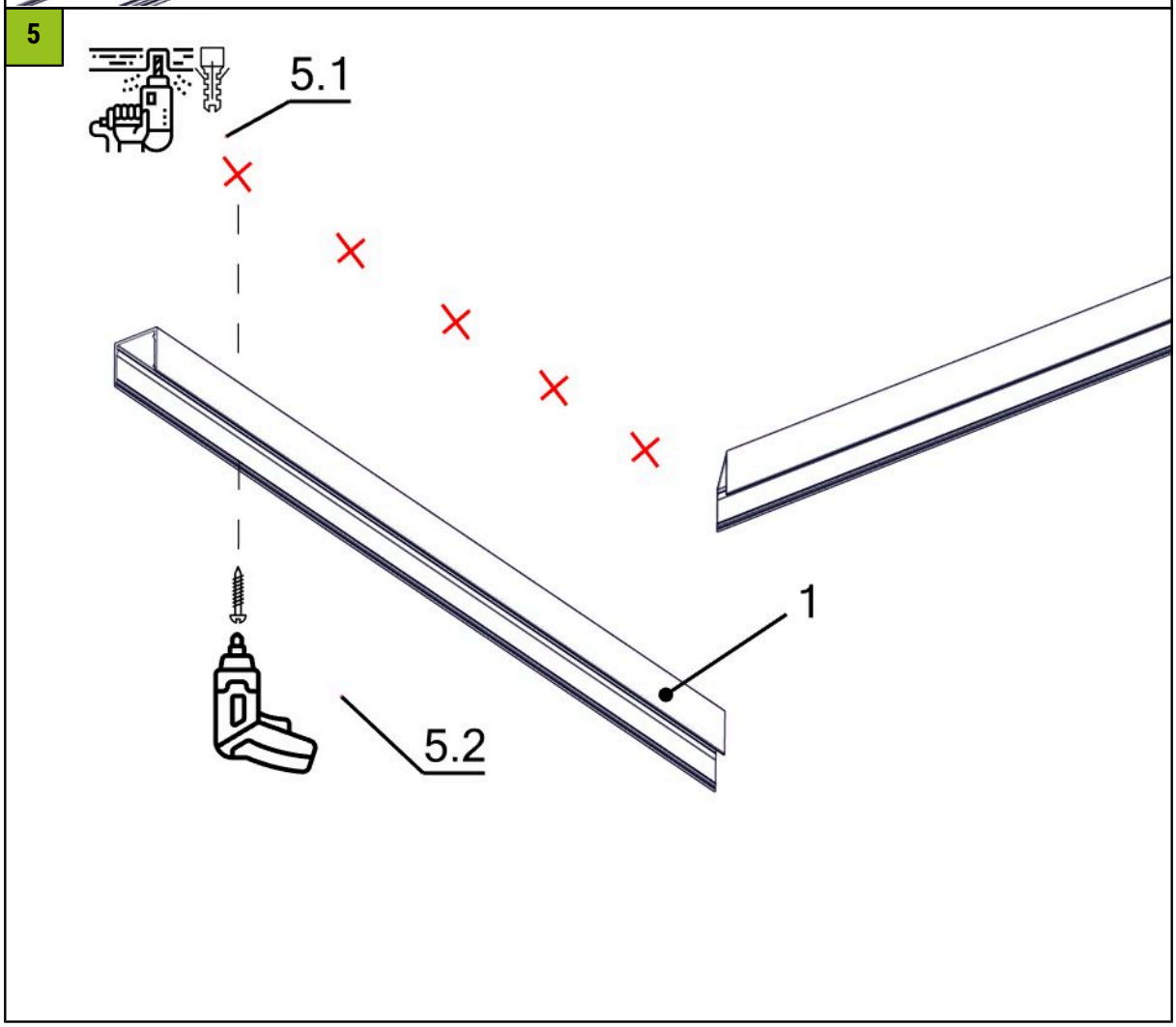

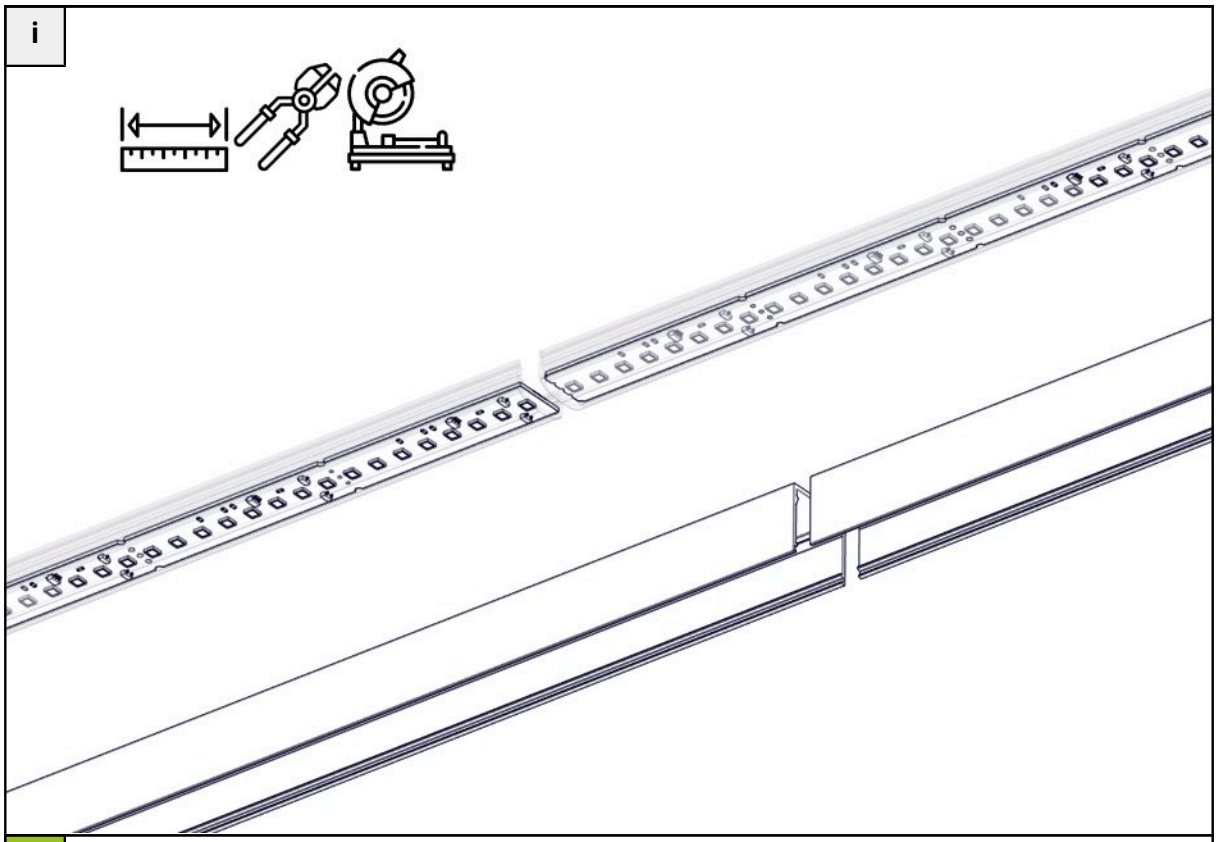
i

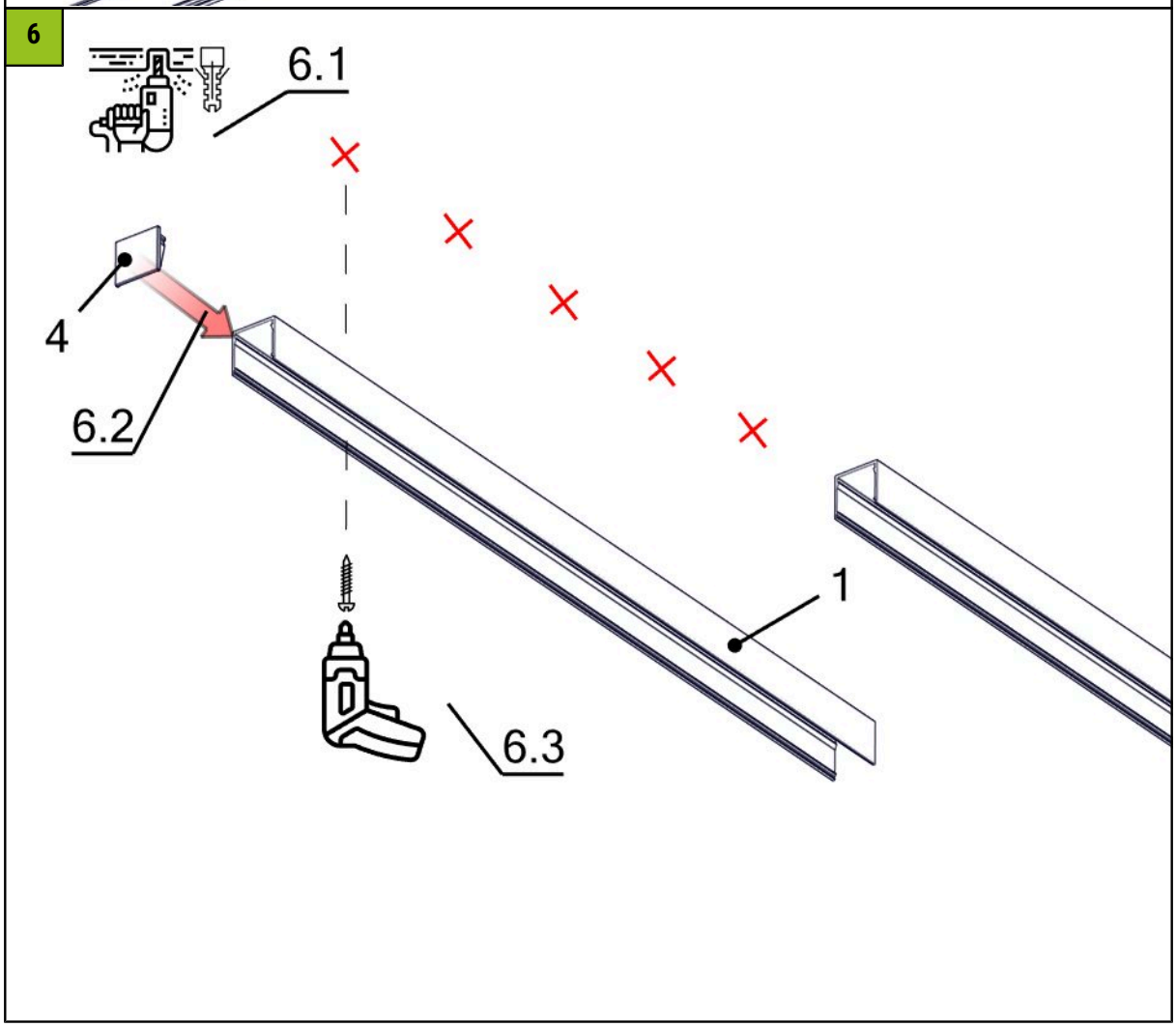
6
6.1
4
6.2
1
6.3

7

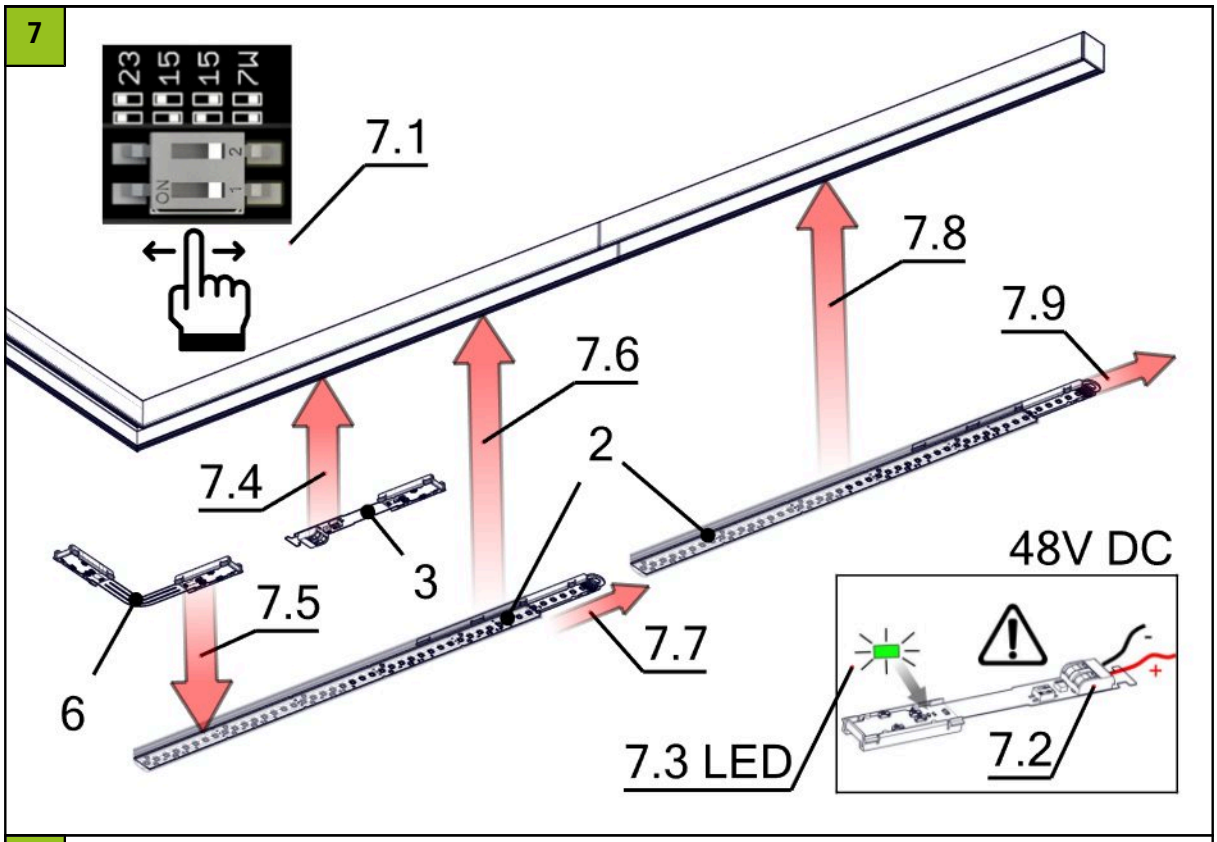

8

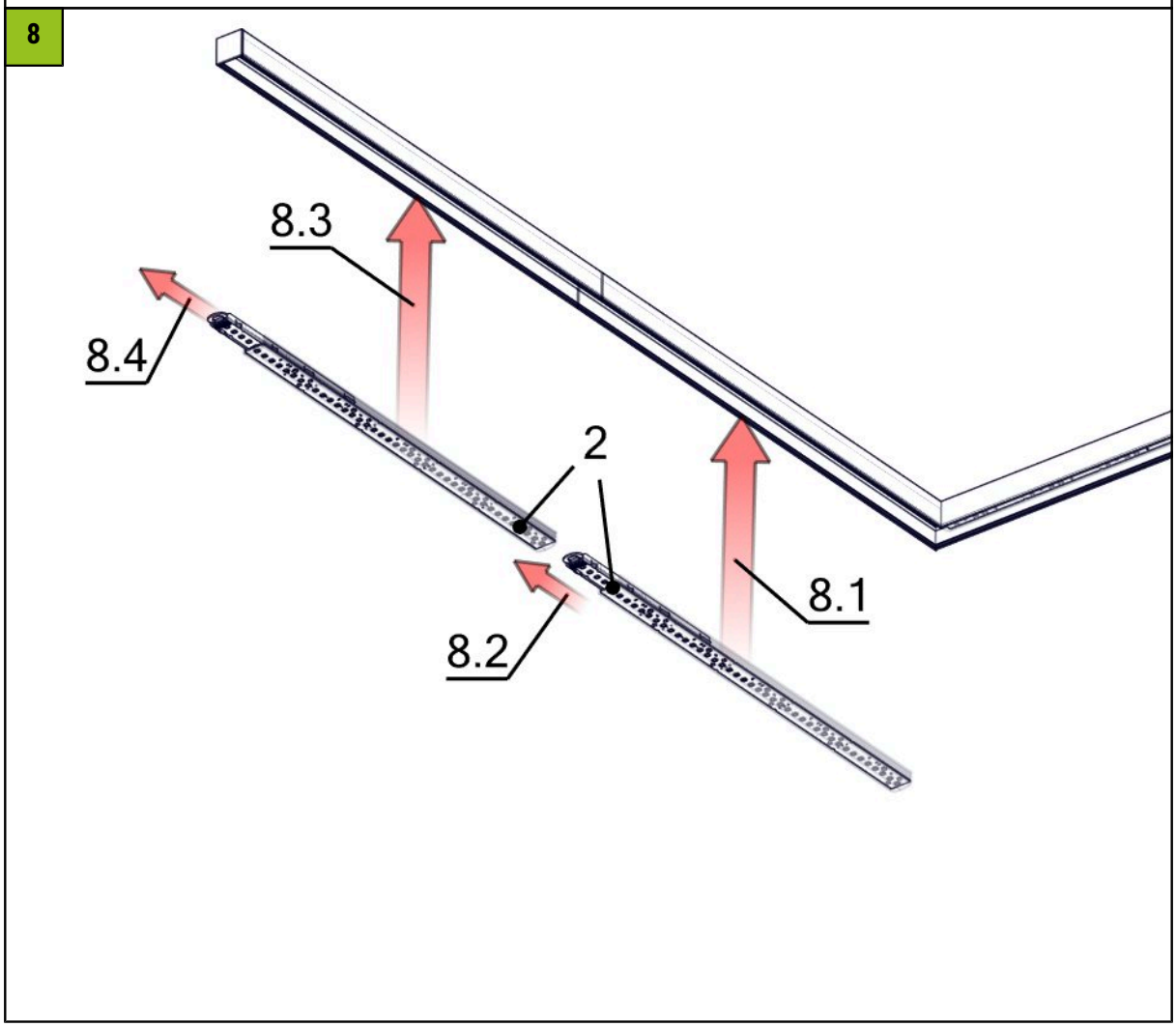

9

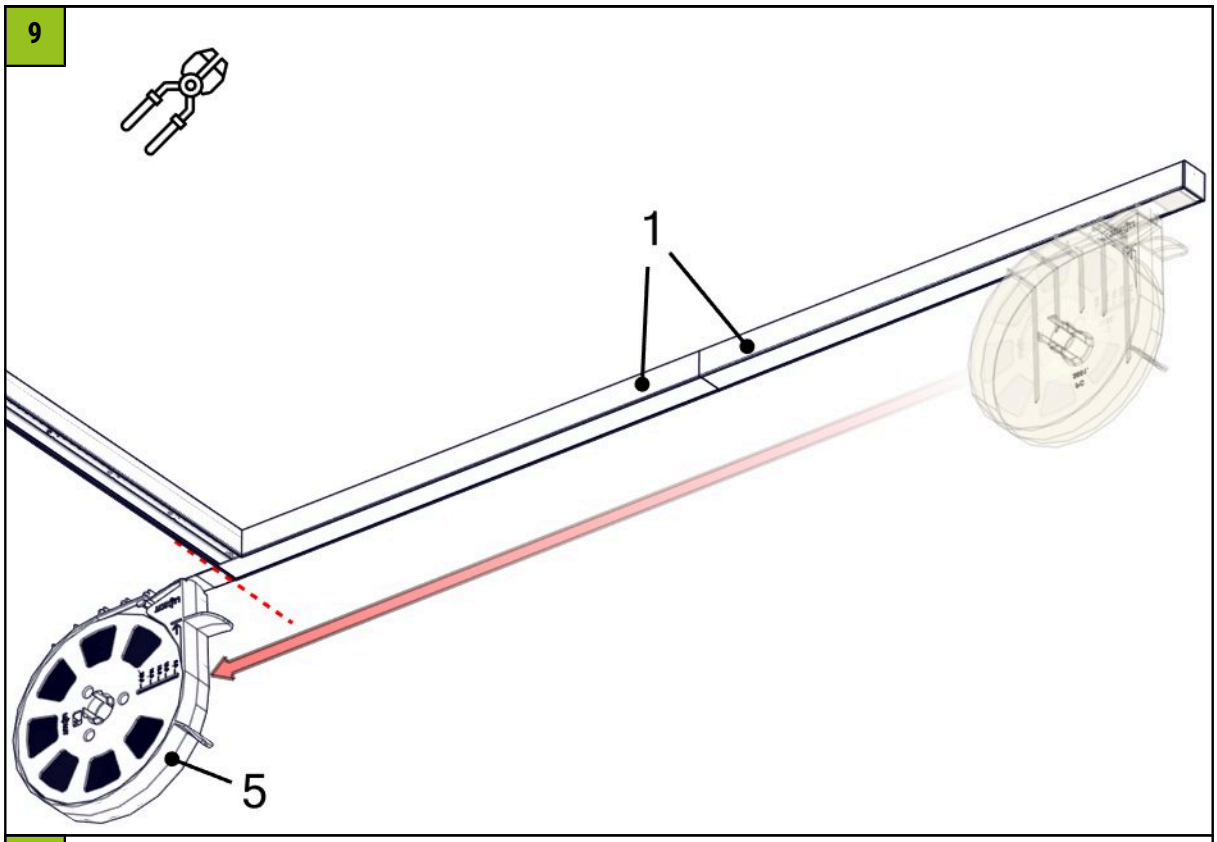

10

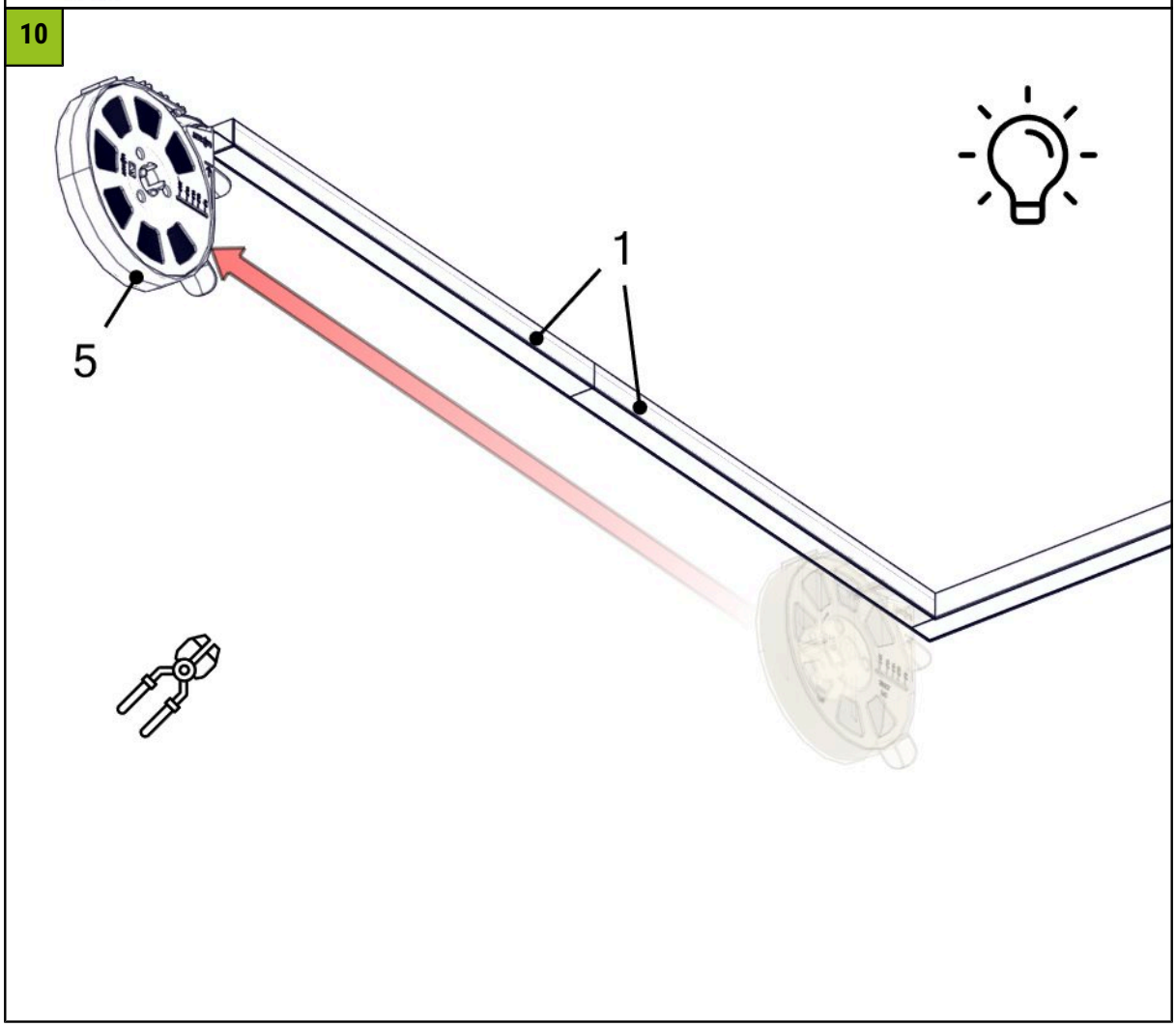

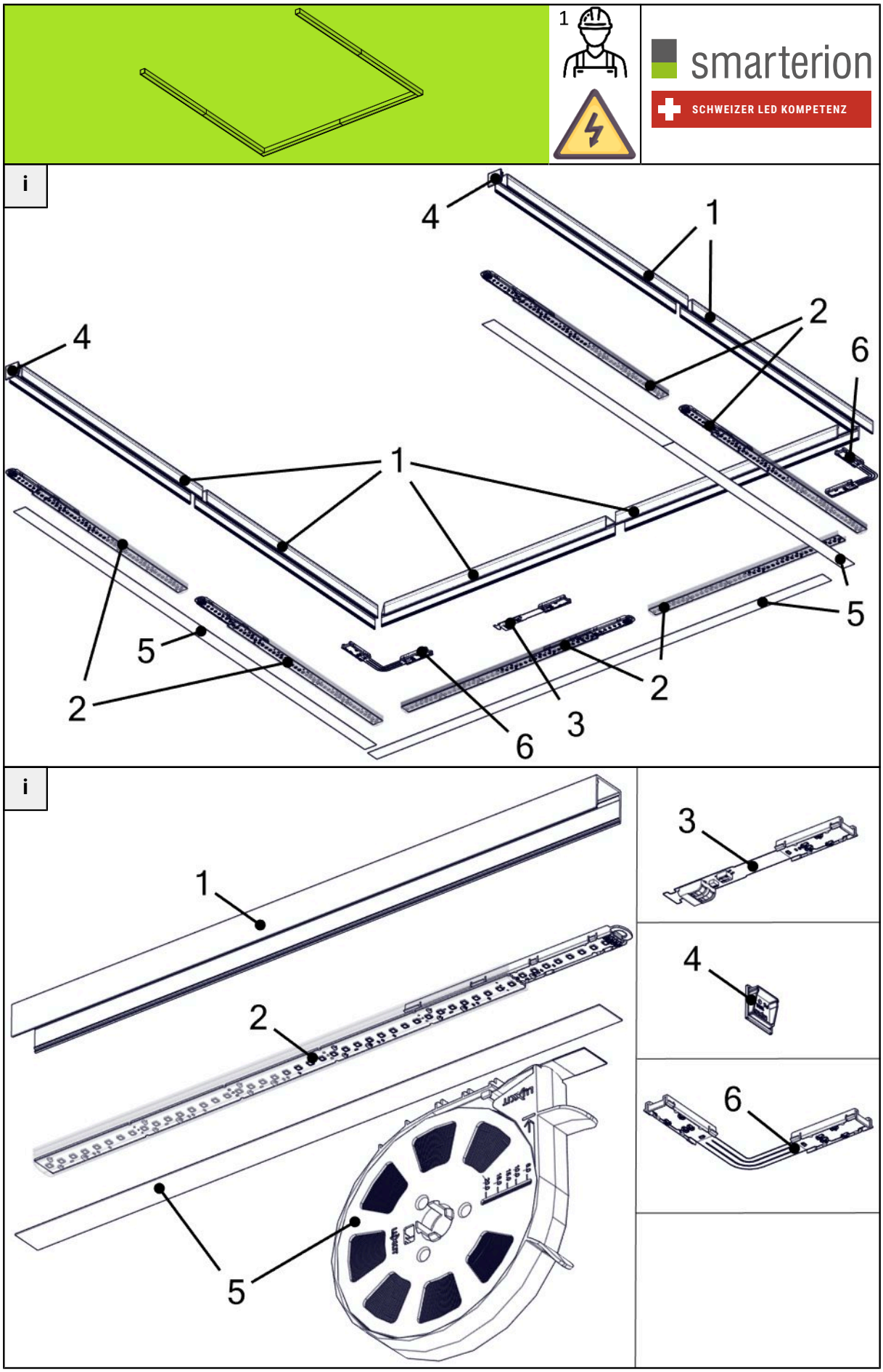
1
smarterion
SCHWEIZER LED KOMPETENZ
i
4
1
2
6
4
1
5
5
2
2
3
6
i
1
2
5
3
4
6

1

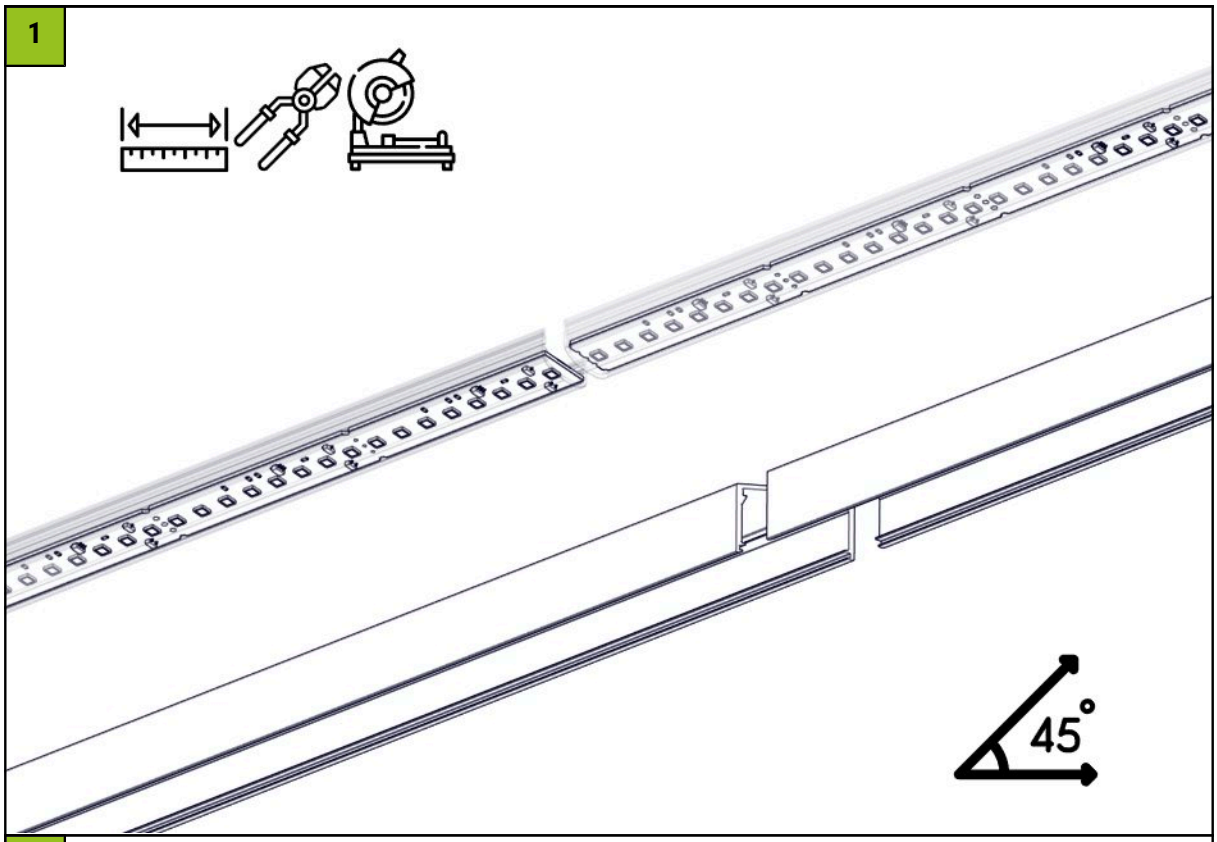

2

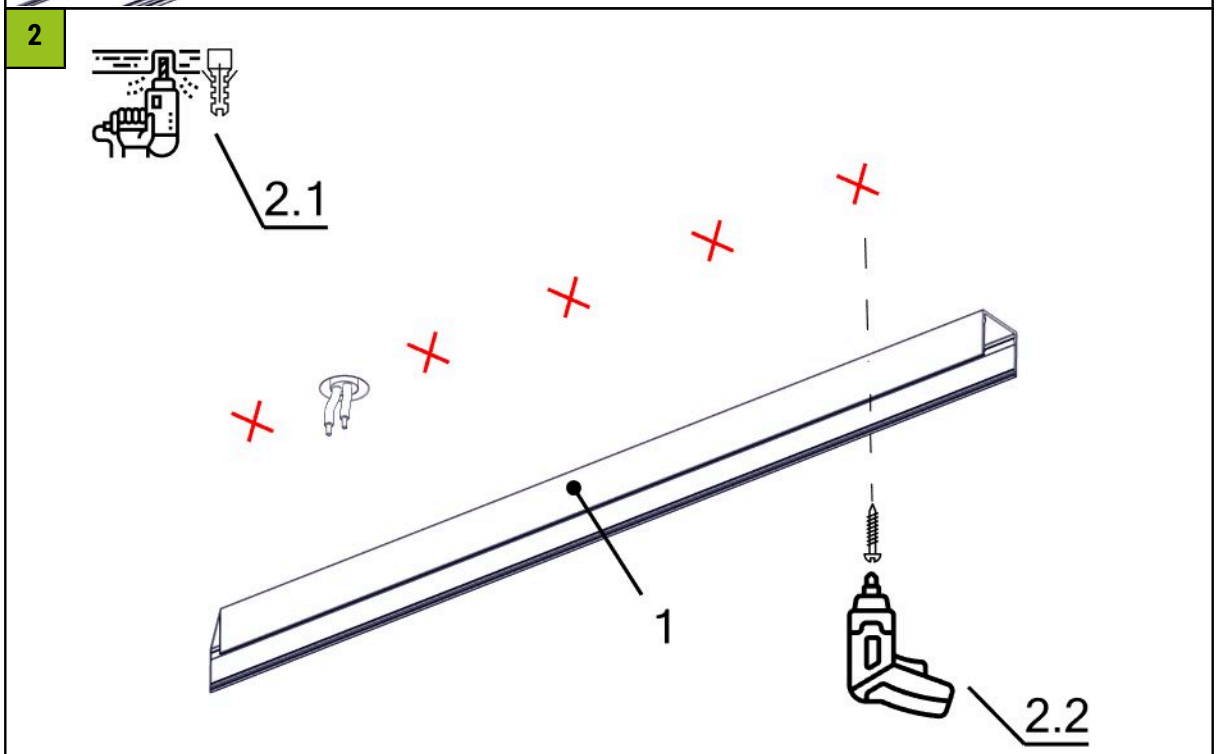

3

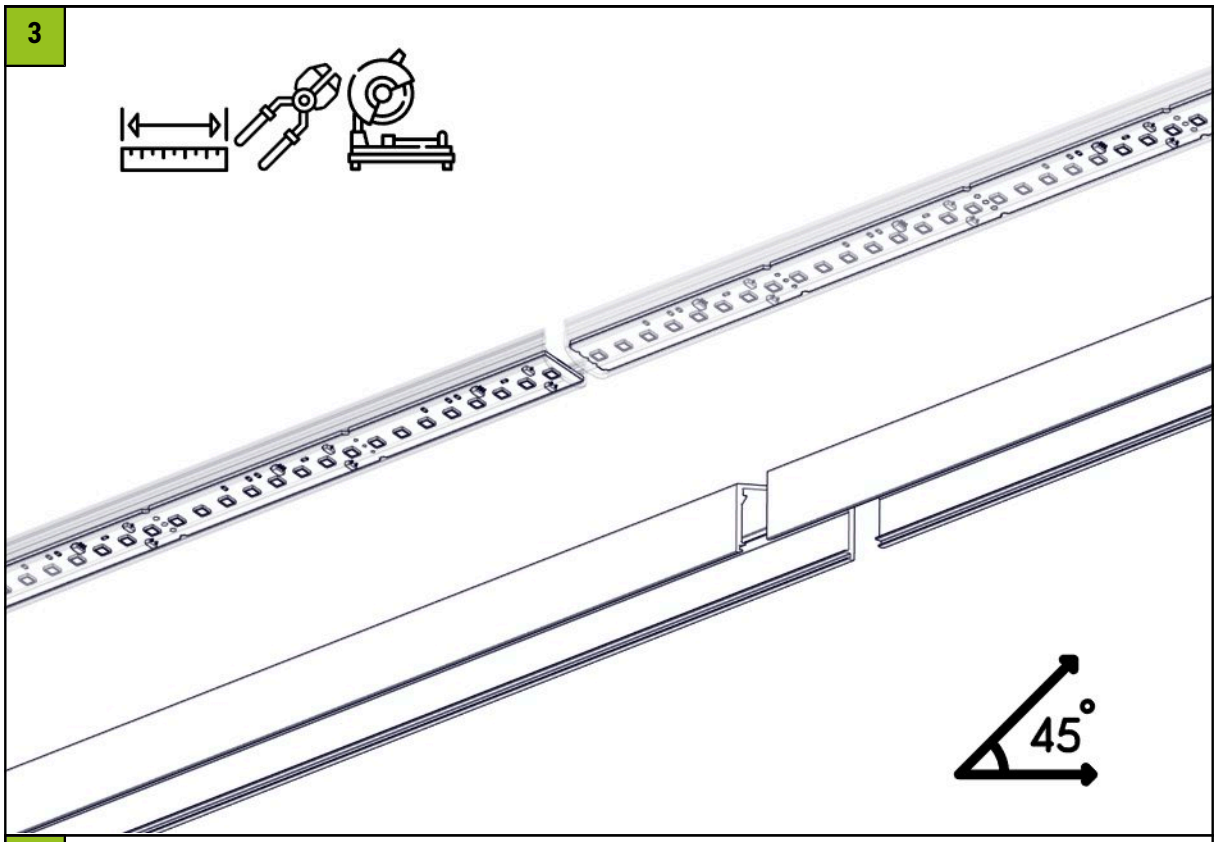

4

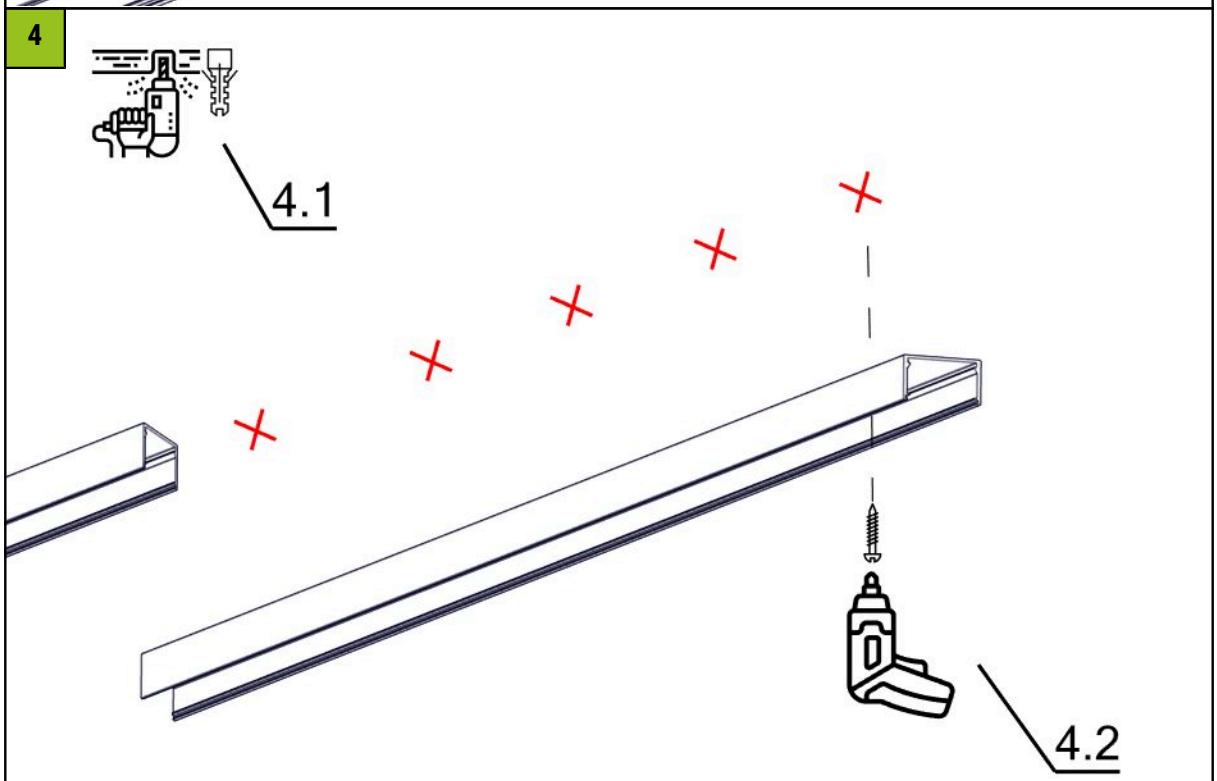

5

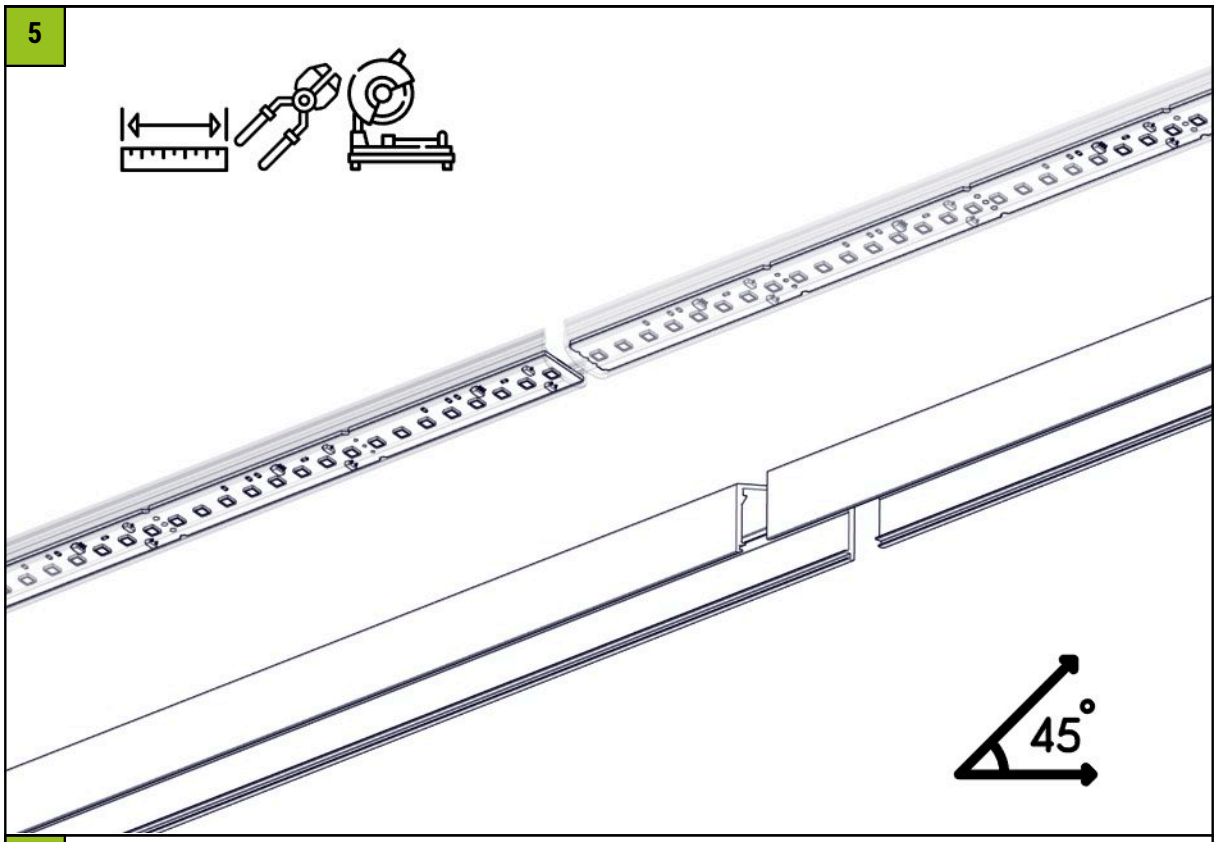

6

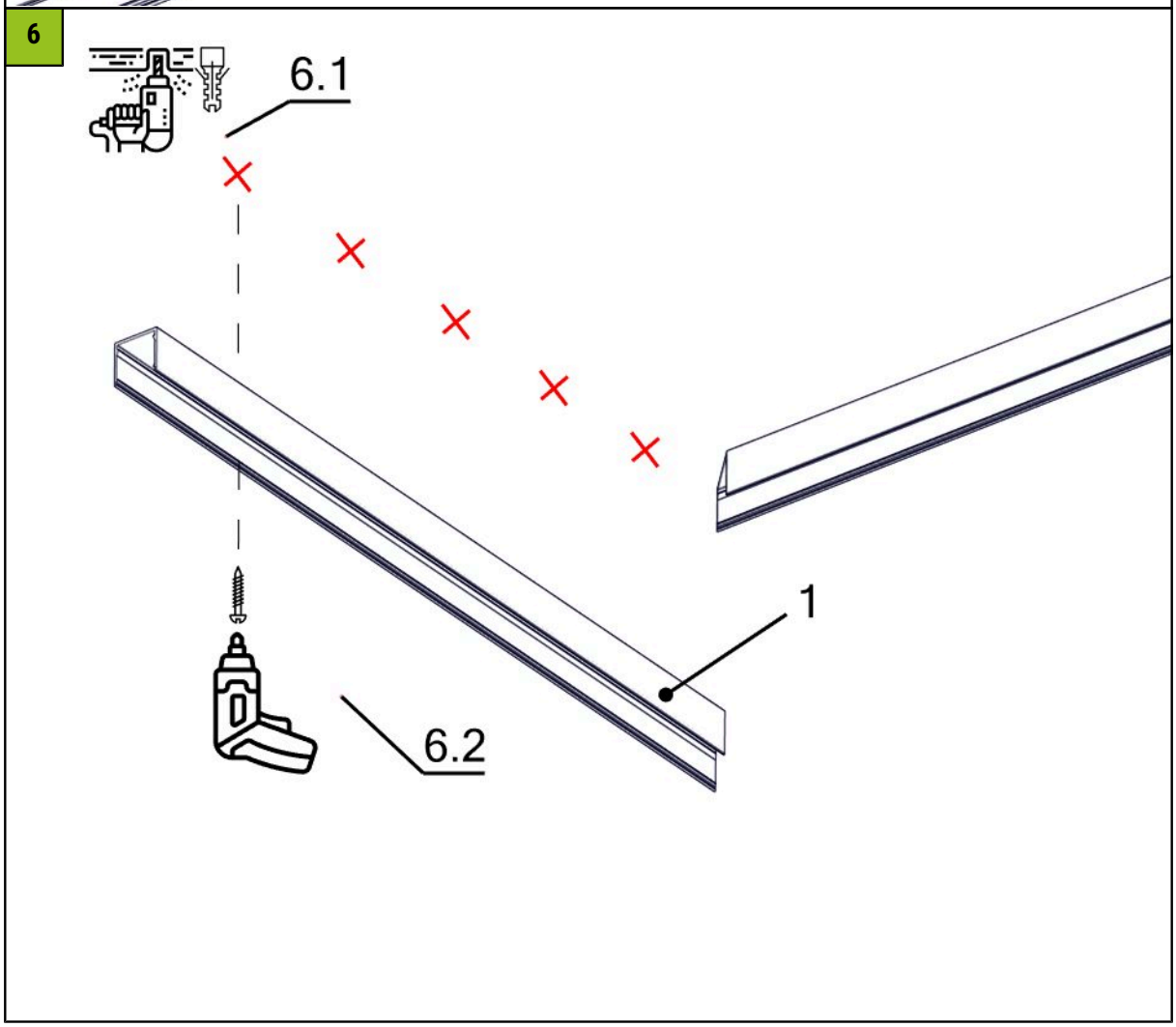

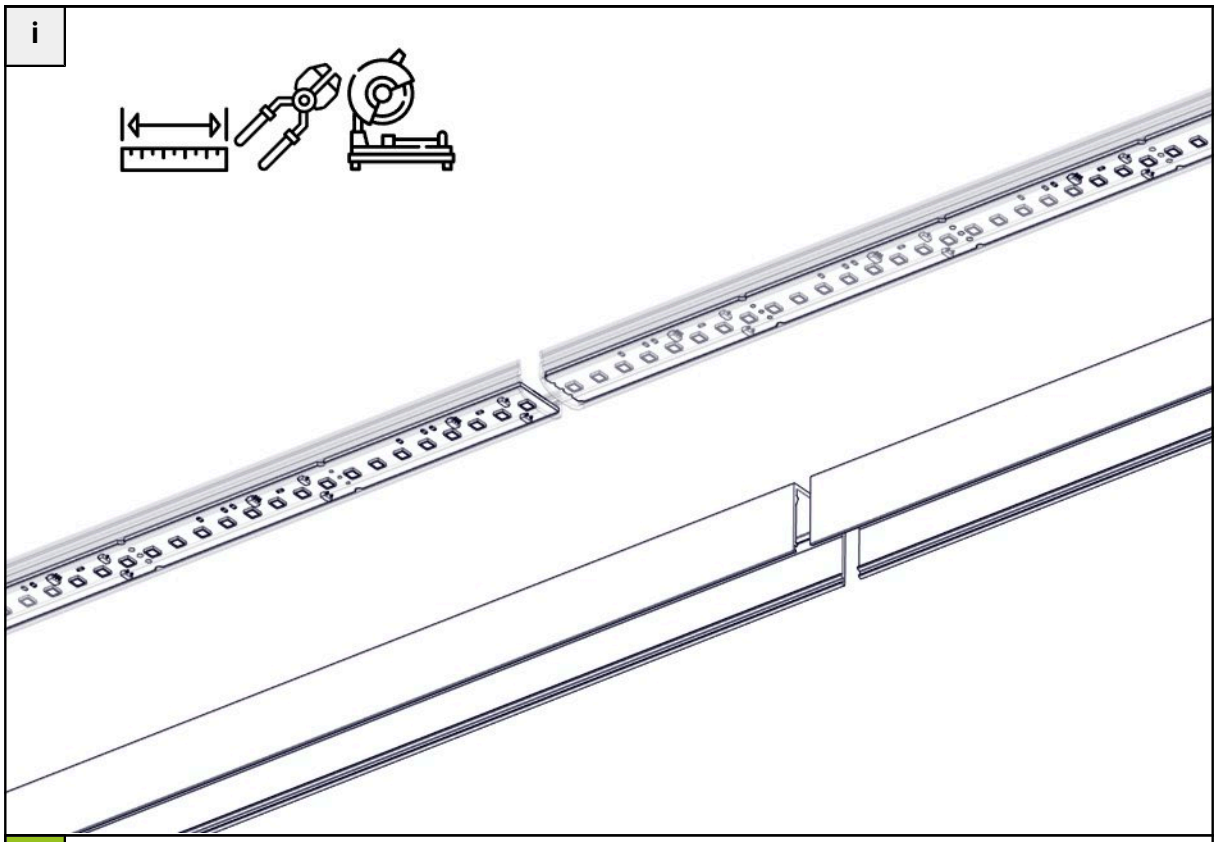
i

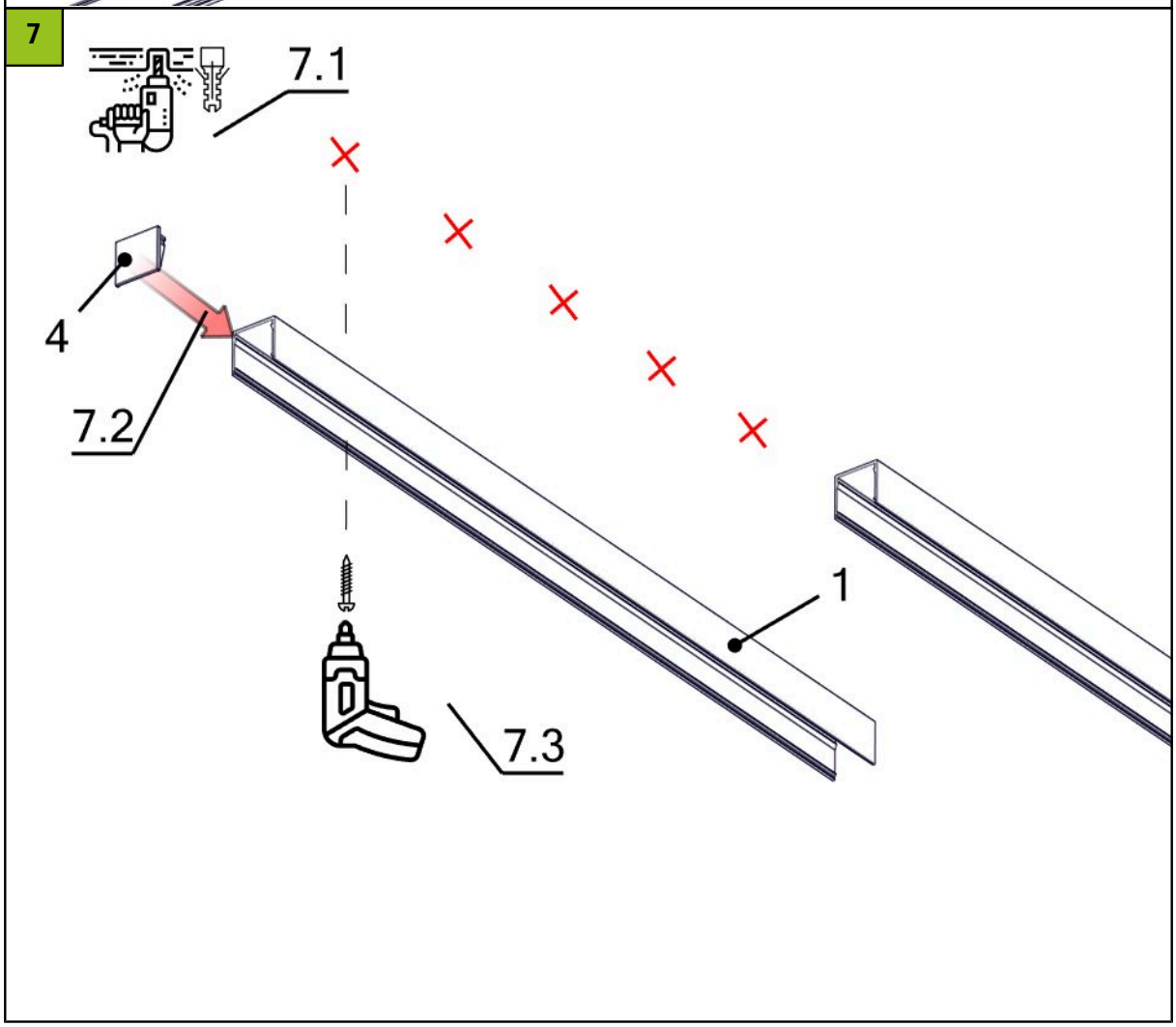
7
7.1
4
7.2
1
7.3

8

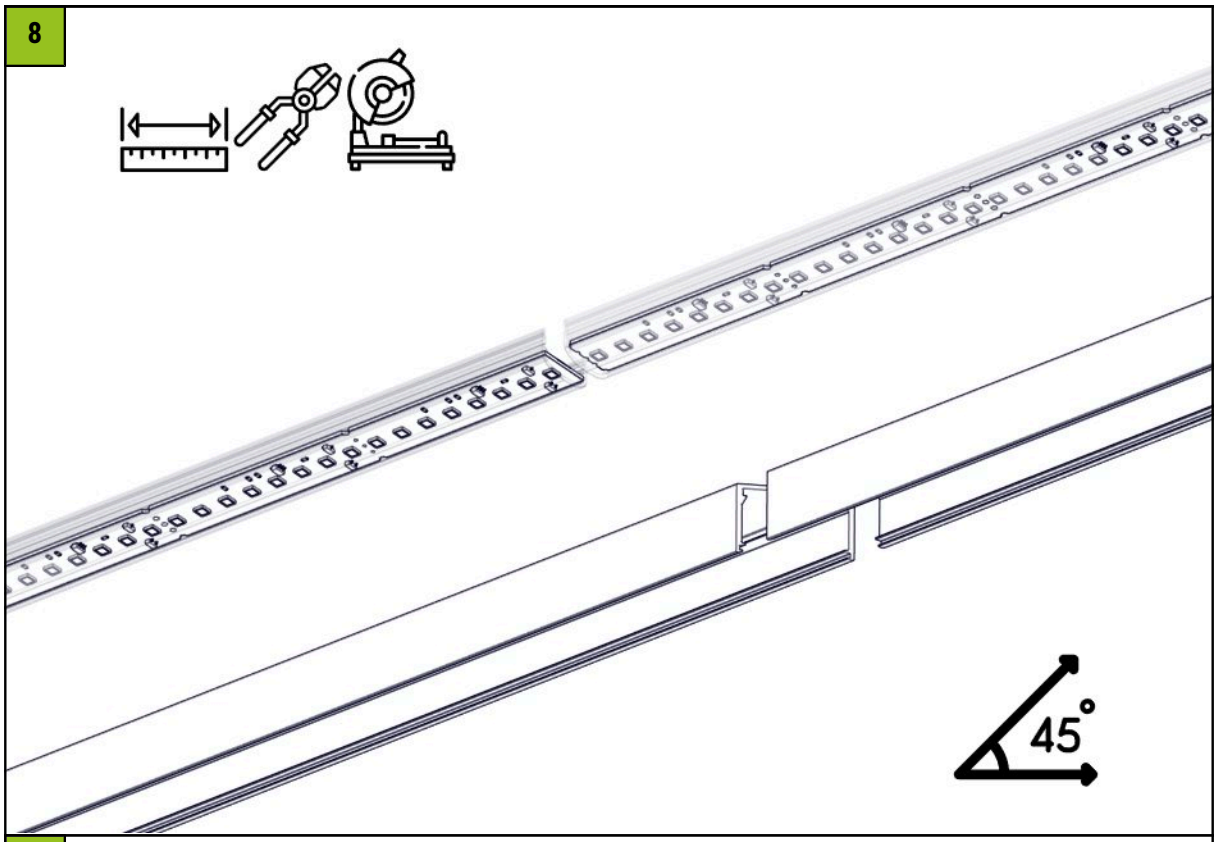

9

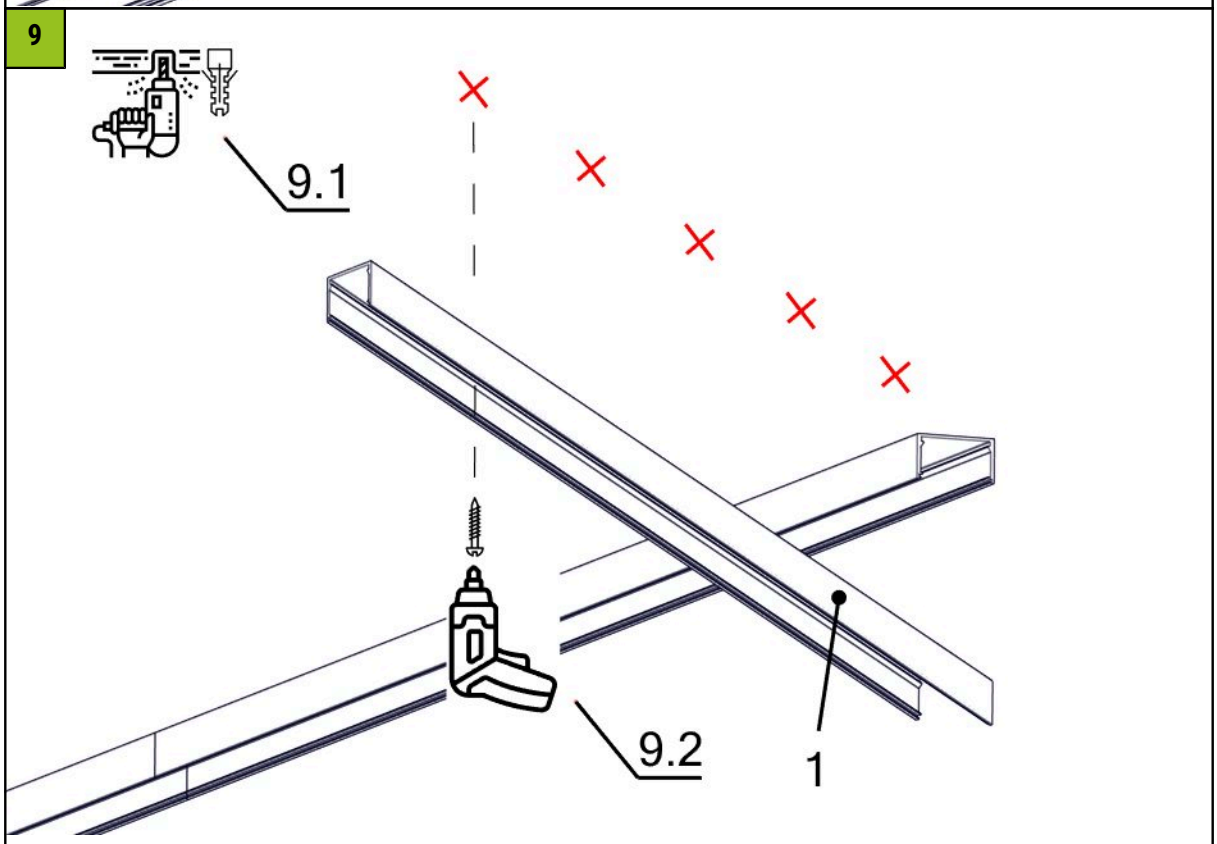

i

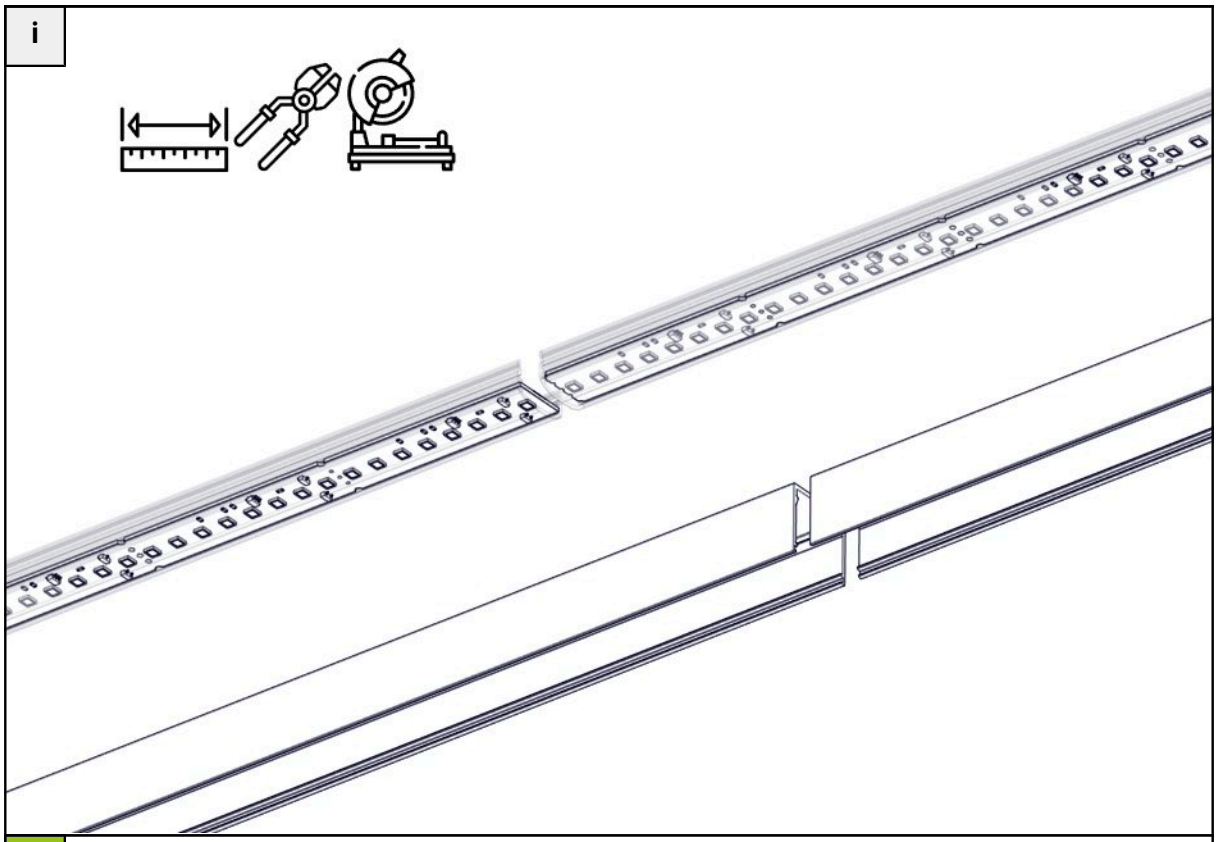

10

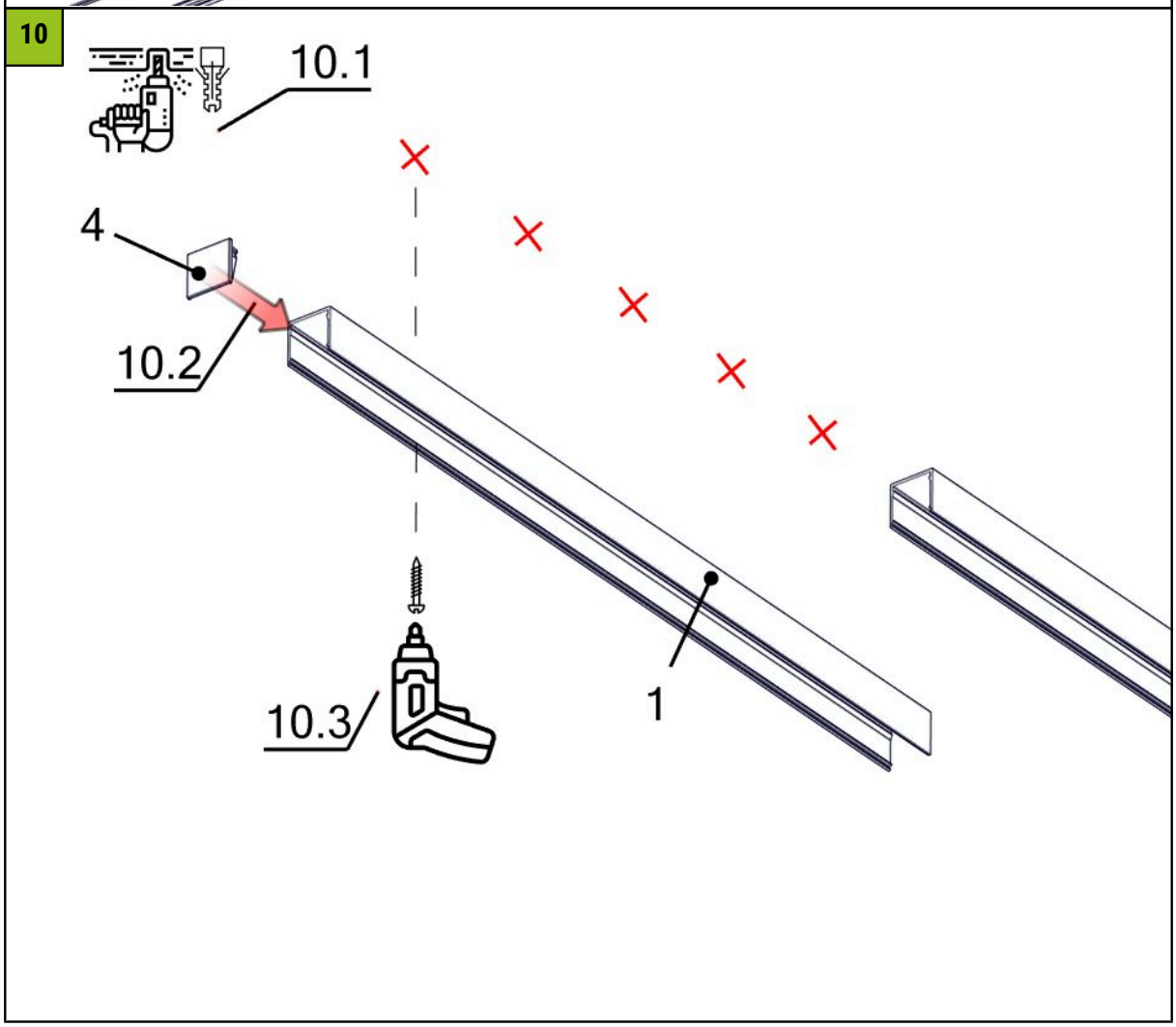

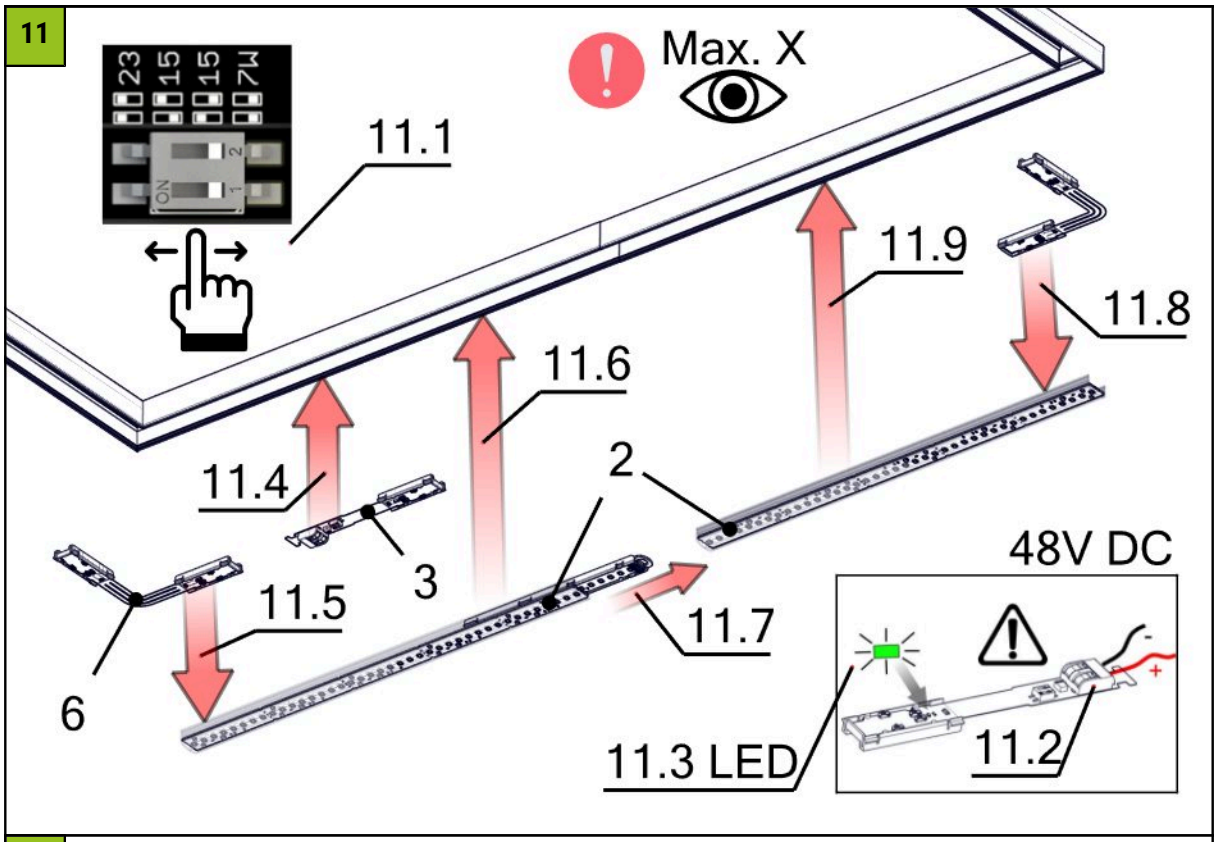
11
Max. X
11.1
11.9
11.8
11.6
11.4
2
3
48V DC
11.5
11.7
6
11.3 LED
11.2

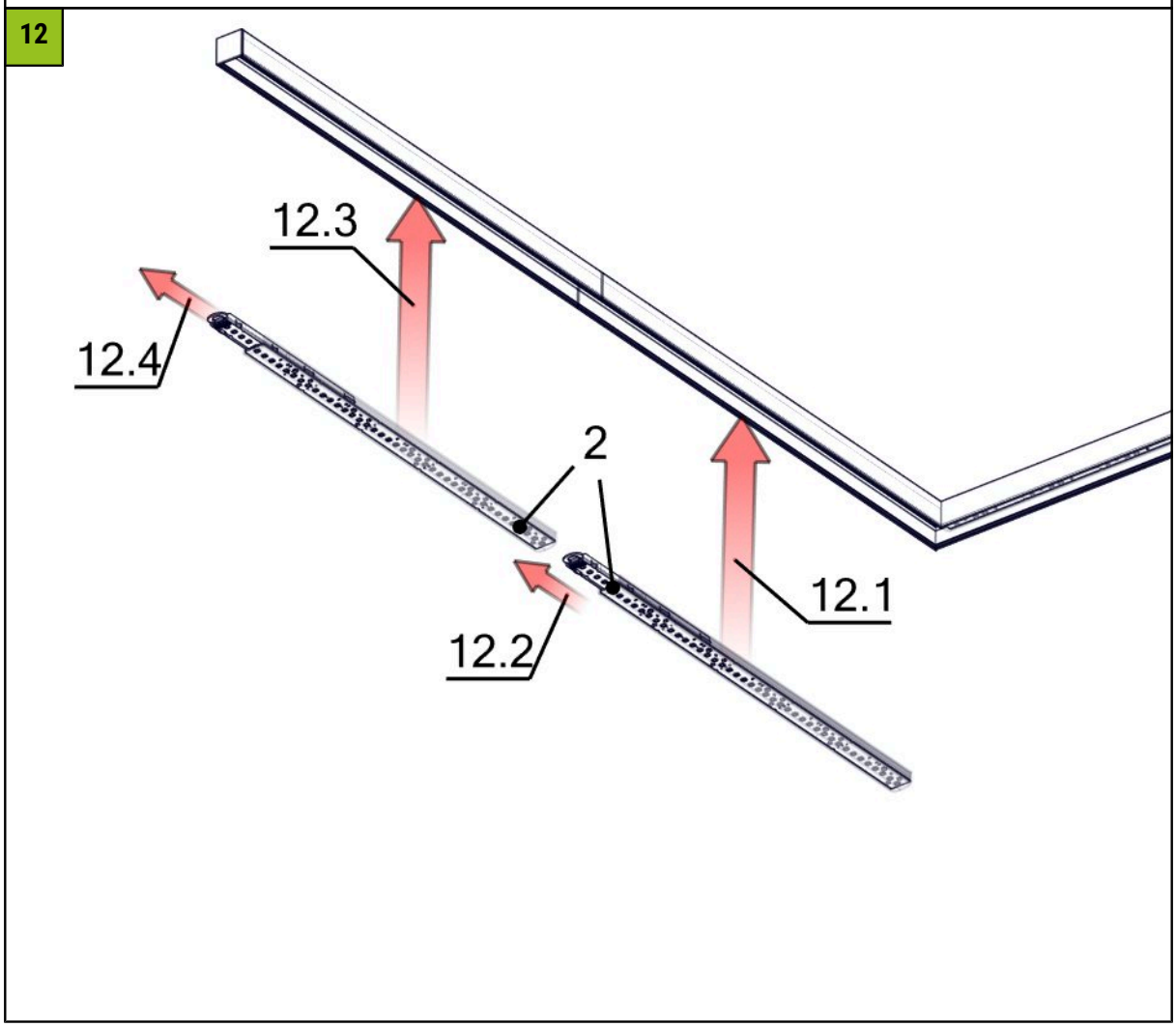
12
12.3
12.4
2
12.1
12.2

13

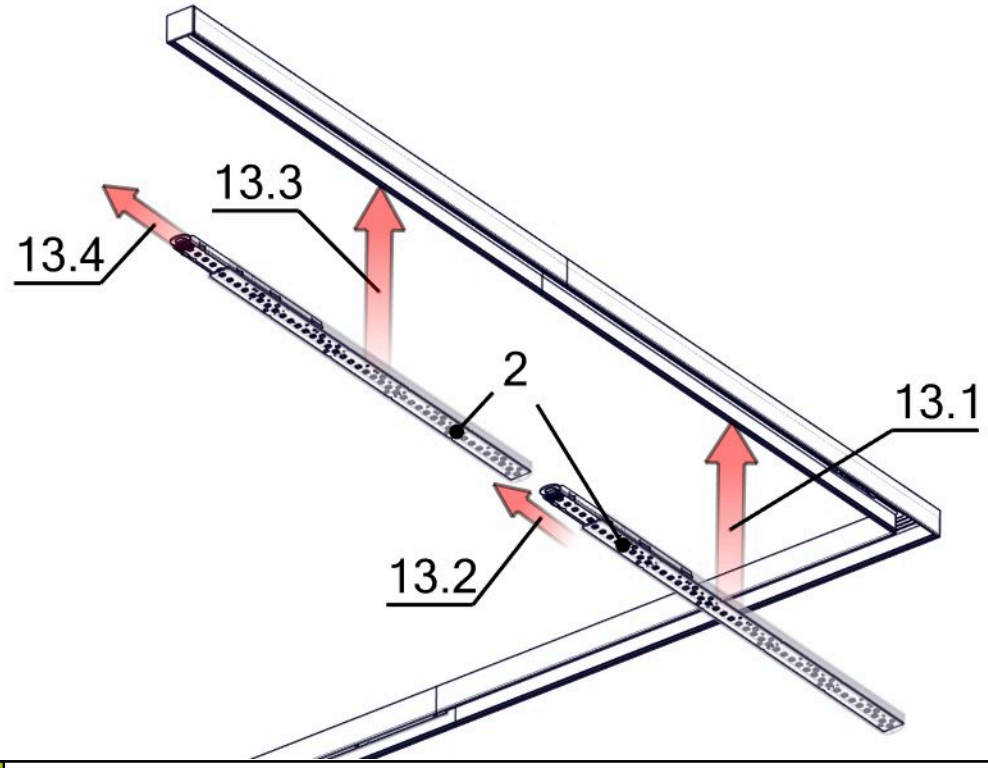

14

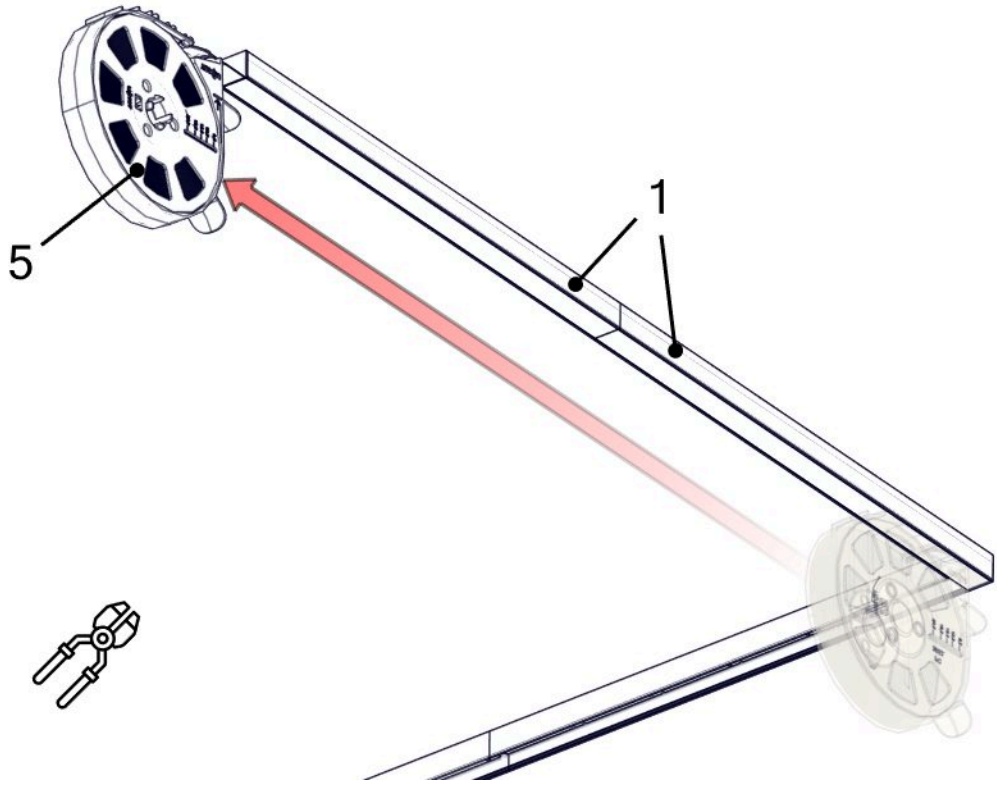

15

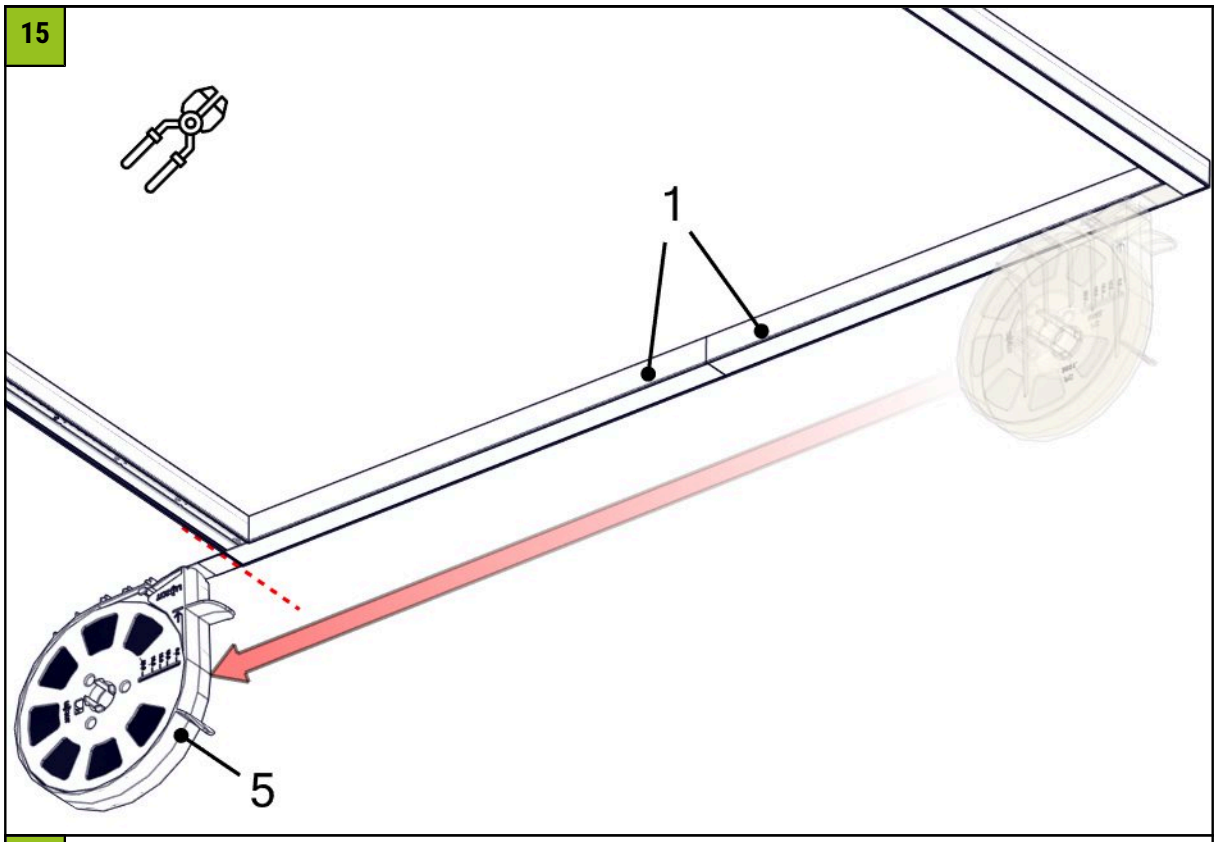

16

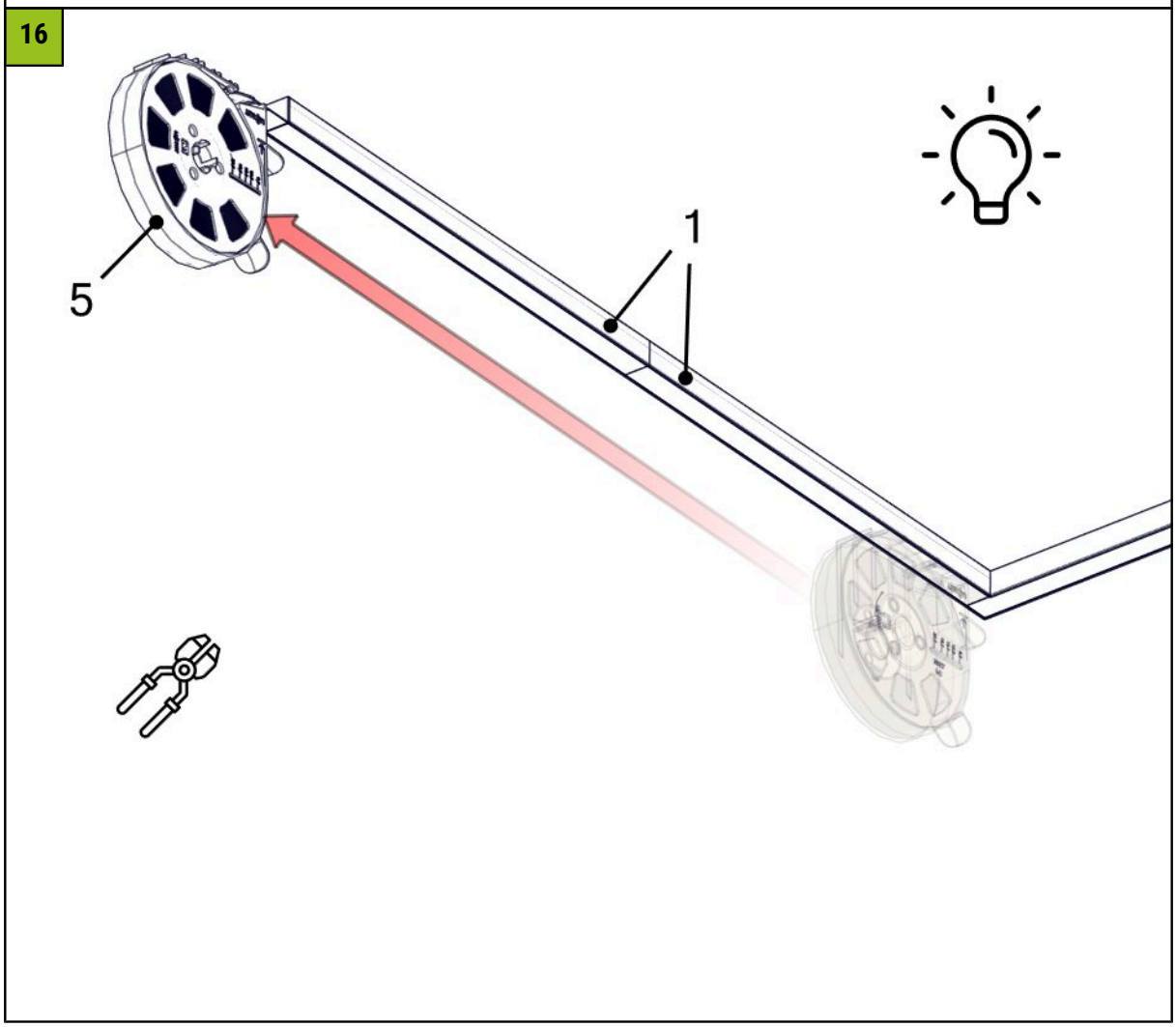

Reinigung und Pflege
Leuchte mit feuchtem, fusselfreien Tuch reinigen. Nicht scheuern! Bei starker Verschmutzung kann eine schwache Seifenlauge verwendet werden (Mikrofasertuch mit Spülmittel). Keine Scheuermittel verwenden. Leuchte nicht trocken abreiben, da die entstehende statische Aufladung die Elektronik zerstören kann.

Warnhinweise
Die Montage, Inbetriebnahme und Wartung darf nur von autorisiertem Fachpersonal unter Berücksichtigung dieser Montageanleitung und aller für den jeweiligen Anwendungsbereich geltenden Normen und Vorschriften durchgeführt werden. Stellen Sie die elektrische, mechanische und thermische Eignung der Leuchte für den vorgesehenen Anwendungsbereich sicher und überprüfen Sie nach der Montage die sichere Befestigung der Leuchte. Die Leuchte dient ausschliesslich der Beleuchtung, eine andere Nutzung oder ein anderer Einbau gilt als «nicht bestimmungsgemäss». Nichtbeachten der Montageanleitung kann zur Zerstörung der Leuchte führen. Technische Änderungen vorbehalten. Vor jeder Arbeit an der Leuchte ist diese vom Netz zu trennen. Der Hersteller haftet nicht für Schäden, die aus fehlerhafter Montage, aus unsachgemässem Betrieb oder unautorisierten Veränderungen an der Leuchte resultieren.

Leuchte spannungslos schalten.

Vorsicht, Gefahr eines elektrischen Schlags.

ENTSORGUNG
Die Verpackung muss dem DSD (Grüner Punkt) zugeführt werden. Entsorgen Sie die Verpackung sortenrein. Altgeräte dürfen nicht im Hausmüll entsorgt werden. Entsprechend den EU-Richtlinien ist dasGerät am Ende seiner Lebensdauer einer geordneten Entsorgung zuzuführen. Dabei werden im Gerät enthaltene Werkstoffe der Wiederverwertung zugeführt und die Belastung der Umwelt vermieden. GebenSie das Altgerät an einer Sammelsteller für Elektroschrott oder einem Werkstoffhof ab. Wenden Sie sich für nähere Auskünfte an ihr örtliches Entsorgungsunternehmen oder ihre kommunale Verwaltung.

Zur Vermeidung von Gefährdungen dürfen nur LED-Konverter verwendet werden, die von uns zugelassen sind, da sonst jegliche Gewährleistungsansprüche erlöschen. Ausnahmen können
vom Hersteller bewilligt werden.
Erlaubte LED-Konverter:
– smarterion Triac Netzteile
– Meanwell, HLG
– Tridonic LC/LCA

Lichtquelle durch Endverbraucher austauschbar.

Betriebsgerät durch Fachmann austauschbar: Der Trafo muss von einem Elektrofachmann ausgetauscht werden.

Leuchten der Schutzklasse III für Betrieb an Schutzkleinspannung (SELV)